Stand 08/2021

19.07.2021
VK-Preise exklusive MwSt.
Frei Haus BRD

VERKAUFSPREISLISTE 2021

Preise gültig ab 1.9.2021

büroPARTNERteam GmbH
büroversorgung von mensch zu mensch

TELEFON: 06124 723790

GUT ZU WISSEN

Produziert wird seit 1990 in
unserer Tochterfirma in der Slowakei.

Unser Ziel ist es, alle Bestellungen
innerhalb von **48 Stunden** zu versenden!

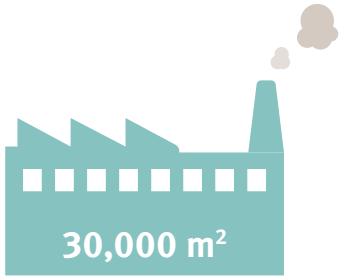

Produktionsfläche mit eigenem
modernem Maschinenpark.

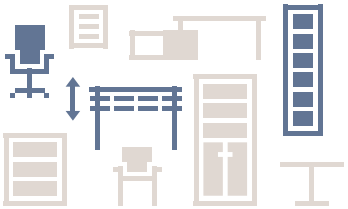

ALLE
Büromöbelkomponenten auf Lager!

Alles ist möglich ...
vom Einzel- bis zum Teamarbeitsplatz!

SERVICE + LEISTUNGEN

INNERHALB DEUTSCHLAND
AUSLAND GERNE AUF ANFRAGE

LIEFERUNG

- Lieferung aller Bestellungen frei Bordsteinkante
- Keine Mindestbestellmengen

LIEFERZEIT

- Nach Erhalt Ihrer Bestellung sofort ab Lager

SCHRANKWAND PROFI

- Komplett verleimt und montiert geliefert, Schloss muss montiert werden

CONTAINER

- Komplett verleimt und montiert geliefert, Griffe und Rollen müssen montiert werden

VERTRAGEN VOR ORT

- Aufpreis lt. Beiblatt: Service und Leistungen für unsere Fachhändler
- Verlängerung der Lieferzeit um ca. 5 – 10 Tage
- Diesen Service übernimmt eine Möbelspedition (nur Festland BRD)

AUFSTELLSERVICE VOR ORT

- Aufpreis lt. Beiblatt: Service und Leistungen für unsere Fachhändler
- Vertragen/Aufbau erfolgt laut Plan
- Verpackungsentsorgung inklusive
- Verlängerung der Lieferzeit um ca. 5 – 10 Tage

ZUSÄTZLICHE SERVICELEISTUNGEN AUF ANFRAGE

- Kabeldosen-Bohrungen: Preis siehe "Zubehör"
- Verschieden schließende Schlösser für Container und Schränke
- Platten kürzen

CAD PLANUNGSSERVICE - ALS DOWNLOAD

- pCon.Planner (OFML-Daten) kostenfrei!
- 2D- oder 3D-Planungen möglich

DIGITALES BILDMATERIAL

Für Ihre Prospekte/e-Business oder zur Ansicht stellen wir Ihnen kostenlos Bilddaten zur Verfügung.

Bitte fordern Sie einfach die Zugangsdaten für die Bilddatenbank an.

HOLZMUSTER

- kostenfrei

48
Unser Ziel ist es, Ihre Bestellung innerhalb von **48 STUNDEN** zu versenden.

büroPARTNERteam GmbH
büroversorgung von mensch zu mensch

TELEFON: 06124 723790

WIR SIND ZERTIFIZIERT

WEEE-Reg.-Nr. DE 34853279

FSC®

Verantwortungsvoller Umgang mit unseren Ressourcen

Wir sind der erste deutsche Büromöbelhersteller, der ausschließlich Büromöbel mit diesem Umweltstandard liefert.

Der Forest Stewardship Council®(FSC®) ist eine internationale, unabhängige Organisation, die einen Standard für eine verantwortungsvolle Waldbewirtschaftung setzt:

- Umweltgerecht
- Sozial verantwortlich
- Ökologisch sinnvoll

Unser Wald soll als Ökosystem durch die nachhaltige Nutzung gesichert werden. Durch die Sozialstandards werden die Arbeitskräfte im Wald vor Ausbeutung geschützt und für deren Arbeitssicherheit Sorge getragen.

ISO 9001

Hoher Qualitätsstandard für Produkt + Dienstleistung

Das Qualitätsmanagement-System ISO 9001 ist ein weltweiter Qualitätsmaßstab.

Durch eine klar strukturierte Organisation unserer Arbeitsabläufe und dank einfach definierter Prozesse verbessern wir nachweislich und kontinuierlich unseren Qualitätsstandard.

Damit ermöglichen wir unseren Kunden und Partnern eine transparente und objektive Beurteilung unserer Produkte und Dienstleistungen.

ISO 14001

Betrieblicher Umweltschutz wirtschaftlich und effizient

Das Umweltmanagementsystem ISO 14001 ist der weltweit anerkannte Rahmen für die freiwillige Entwicklung von Umweltschutzmaßnahmen wie:

- Energie sparen
- Klimaschutz
- Entsorgung von Abfällen

Experten decken Schwachstellen im Umweltmanagement auf und schaffen die Grundlage für einen kontinuierlichen und nachweisbaren Verbesserungsprozess. So reduzieren wir Umweltrisiken und verbessern nachhaltig unsere Ökobilanz.

RESSOURCEN SCHONEN für eine gute Zukunft
UMWELTSCHONEND PRODUZIEREN zum Nutzen von Mensch und Natur
QUALITÄT SICHERN für Langlebigkeit und Sofort-Lieferung

QUALITÄTSMERKMALE

Technische Änderungen vorbehalten!
Druckfehler vorbehalten!

Spezieller Kantenschutz für bestmöglichen Schutz gegen Transportschäden

Ware wird zerlegt geliefert

Container
werden verleimt geliefert

PROFI Schrankwand
wird verleimt geliefert

Tischgestelle
pulverbeschichtet

Zubehör

Melaminharzbeschichtete Spanplatte nach DIN 68765, Emissionsklasse E1 E05 TSCA

ABS-Dickkante,
Kunststoff, gerundet
ABS = Acrylnitril-Butadien-Styrol.
Es zeichnet sich durch eine hohe Oberflächenhärte aus.

Höhenjustierung im Fuß

Lochreihenbohrung

Hochwertige Fachbodenhalter

Hochwertige
Metallscharniere

Alle Schlösser gleichschließend.
Verschieden schließend auf Anfrage.

Akustik-Material
Schallschutzflies, grau meliert, Filzoptik

PROFI Schrankwand
8 mm Sicht-Rückwand oder
8 mm Akustik-Rückwand

INHALT

SITZ-STEH-TISCHE 7

XMKA mit Tast-Schalter 8
XDKB mit Memory-Schalter 9
XMST mit Tast-Schalter 10
XDSM mit Memory-Schalter 11
XDLB mit Bluetooth 12
Schwerlasttisch mit Tast-Schalter 13
XBHM-Serie 14
XBHM2C ... die Kombi 16

MINI OFFICE 17

Wandschreibtisch VWO 19
H-Serie mini 21
Q-Serie mini 21
O-Serie mini 23
XMST6-Serie mini 25

SCHREIBTISCHE 27

O-Serie 28
F-Serie 29
XB-Serie 30
U-Serie 31
Z-Serie 32
A-Serie 33
H-Serie 34
Y-Serie 35
Q-Serie 36
J-Serie 37
R-Serie 38
Tisch-Sideboard-Kombination 40
OSE-Serie 41
RSE-Serie 41
HSE-Serie 41
QSE-Serie 41
B-Serie 42
XS-Serie 42
N-Serie 43

CONTAINER & AUFBEWAHRUNG 45

Rollcontainer Solid 46
Standcontainer Solid 48
Aufsatzregal für Container SC 49
Anstellcontainer 49
Rollcontainer 16 50
Sitzauflage für Container VAC und V16 51
Sitzauflage für Container VTC 51
Zahlenschloß 51
Unterbauschubladen für Schreibtische 52
Mobile Büroorganisation 54

SCHRÄNKE 55

Unsere Schrankwände im Vergleich 56
Schrankwand Profi 58
Schrankwand: 9 60
Schrankwandsystem Solid 62
Schrankwandsystem Basic 66
Schiebetürenschrank 68
Rollladenschrank 69
Sideboards 70

MEETING 73

Meeting Point „Industrial“ 75
Meeting Point Säulenhubtisch 76
Meeting Point - Bistro 77
Meeting Tischsystem K-Serie 79
Meeting Tischsystem V-Serie 80
Meeting Tischsystem KT-Serie 82
Meeting Tischsystem 22 83
Klapptisch 84
Klapptisch, fahrbar 85

STÜHLE 87

Drehstuhl Premium 88
Drehstuhl Solid 89
Stehhilfe 90
Besucherstuhl 91

AKUSTIK 93

Akustik-Einhausung 95
Akustik-Trennwand „Basic“ - ohne Rahmen 96
Akustik-Knieraumblende - ohne Rahmen 97
Akustik-Seitenteil 97
Akustik-Wandelement 98
Akustik-Stellwand 98

ZUBEHÖR 99

Knieraumblende 100
Kabelwanne/Thekenaufsatz 101
Kabelführung 102
Stützfuß 102
PC-Halter 103
Bildschirmhalterung 103
Elektrifizierung 104
Kabeldurchlass 105

INFORMATIONEN 106

Stellbeispiele 106
Abmessung 107
Bemaßung 108
Allgemeine Geschäftsbedingungen (Liefer- und Zahlungsbedingungen) 112
Dekorübersicht 114

SITZ-STEH-TISCHE

Basis Modell
Comfort Modell mit Kabelwanne
Mit Bluetooth-Steuerung
Schwerlasttisch
Designer-Tisch verkettbar

SITZ-STEH-TISCH Basic

C-Fuß

elektrisch höhenverstellbar

Nicht vergessen:
Bitte ergänzen Sie die Artikelnummer um das Farbkennzeichen *
Plattendicke 2,5 cm (B x T)

	120 x 80 cm	160 x 80 cm	180 x 80 cm
XMKA mit Tast-Schalter — **Silber**	VXMKA12/*/S 756,- €	VXMKA16/*/S 783,- €	VXMKA19/*/S 836,- €
Graphit	VXMKA12/*/G 756,- €	VXMKA16/*/G 783,- €	VXMKA19/*/G 836,- €
Weiß	VXMKA12/*/W 756,- €	VXMKA16/*/W 783,- €	VXMKA19/*/W 836,- €

Arbeitshöhe 70–120 cm
elektrisch höhenverstellbar

2 Motoren in den Säulen integriert
1 Schuko-Stecker
Höhenjustierung ± 5 mm
1-stufig
Rechteckrohr 9,5 x 6 cm
Hubgeschwindigkeit ca. 36 mm/sec
Kabel 3 m lang

Nutzlast des Tisches:
60 kg dynamisch, 100 kg statisch

* Farbkennzeichen Tischplatte:

3 Ahorn | 5 Grau | 6 Buche | N Nußb. | W Weiß | M Beton | E Eiche

R Asteiche — Asteiche NEU

Gestell silber (ähnlich RAL 9006)
9,5 x 6 cm

Gestell graphit
9,5 x 6 cm

Gestell weiß
9,5 x 6 cm NEU

Wir empfehlen Container TC oder AC

Kabelspirale vertikal
Silber

VCKXE/S
100,- €

Kabelwanne abklappbar
Silber
Graphit
Weiß

VKC12/S VKC12/G VKC12/W 106,- €	VKC16/S VKC16/G VKC16/W 118,- €	VKC18/S VKC18/G VKC18/W 127,- €

PC Halter
Silber
Graphit
Weiß

VRCPU/S
VRCPU/G
VRCPU/W
139,- €

Unter der Tischplatte montierbar,
Moosgummi liegt bei!
Verstellbereich (Schraubverbindungen):
Nutzbreite 13,5–21,5 cm/Auflage 36 cm
Höhenverstellung 33–52 cm,
Anschraubplatte: 15 x 15 cm

Tast-Schalter

- Sanft-Anlauf/Sanft-Stopp mit Auffahrschutz
- Schalter links oder rechts unter der Tischplatte montierbar
- Standby-Verbrauch ≤ 0,1 W

GS-Zeichen: VXMKA12/16/19
Dekore: 3/5/6/N/M/E/R

SITZ-STEH-TISCH Basic

C-Fuß

elektrisch höhenverstellbar

Nicht vergessen:
Bitte ergänzen Sie die Artikelnummer um das Farbkennzeichen *
Plattendicke 2,5 cm (B x T)

	120 x 80 cm	160 x 80 cm	180 x 80 cm
XDKB mit Memory-Schalter — **Silber**	VXDKB12/*/S 907,- €	VXDKB16/*/S 932,- €	VXDKB19/*/S 984,- €
Graphit	VXDKB12/*/G 907,- €	VXDKB16/*/G 932,- €	VXDKB19/*/G 984,- €
Weiß	VXDKB12/*/W 907,- €	VXDKB16/*/W 932,- €	VXDKB19/*/W 984,- €

Arbeitshöhe 64–129 cm
elektrisch höhenverstellbar

2 Motoren in den Säulen integriert
1 Schuko-Stecker
Gestell äußerst stabil
Höhenjustierung ± 5 mm
2-stufig
Rechteckrohr 9,5 x 6 cm
Hubgeschwindigkeit ca. 36 mm/sec
Kabel 3 m lang

Nutzlast des Tisches:
80 kg dynamisch, 140 kg statisch

* Farbkennzeichen Tischplatte:

3	5	6	N	W	M	E
Ahorn	Grau	Buche	Nußb.	Weiß	Beton	Eiche

R Asteiche — Asteiche NEU

Gestell silber (ähnlich RAL 9006)
9,5 x 6 cm

Gestell graphit
9,5 x 6 cm

Gestell weiß
9,5 x 6 cm NEU

Wir empfehlen Container TC

Kabelspirale vertikal
Silber

VCKXE/S
100,- €

Kabelwanne abklappbar
Silber
Graphit
Weiß

VKC12/S	VKC16/S	VKC18/S
VKC12/G	VKC16/G	VKC18/G
VKC12/W	VKC16/W	VKC18/W
106,- €	118,- €	127,- €

PC Halter
Silber
Graphit
Weiß

VRCPU/S
VRCPU/G
VRCPU/W
139,- €

Unter der Tischplatte montierbar,
Moosgummi liegt bei!
Verstellbereich (Schraubverbindungen):
Nutzbreite 13,5–21,5 cm/Auflage 36 cm
Höhenverstellung 33–52 cm,
Anschraubplatte: 15 x 15 cm

Memory-Schalter

- 3 Speicherplätze
- Sanft-Anlauf/Sanft-Stopp mit Auffahrschutz
- Display links oder rechts unter der Tischplatte montierbar
- Anzeige schaltet bei nicht Bedienung automatisch aus
- Stromverbrauch Standby ≤ 0,1 Watt

GS-Zeichen: VXDKB12/16/19
Dekore: 3/5/6/N/M/E/R

Bemaßung siehe Seite 108

SITZ-STEH-TISCH Comfort

T-Fuß / Kabelwanne

elektrisch höhenverstellbar

Nicht vergessen: Bitte ergänzen Sie die Artikelnummer um das Farbkennzeichen * Plattendicke 2,5 cm (B x T)	120 x 80 cm	160 x 80 cm	180 x 80 cm	200 x 100 cm	220 x 103/83 cm Dekor weiß: Duo-Kante **nicht in Asteiche**
XMST mit Tast-Schalter — Silber	VXMST12/*/S **1.009,- €**	VXMST16/*/S **1.050,- €**	VXMST19/*/S **1.137,- €**	VXMST2E/*/S **1.360,- €**	VXMST22/*/S **1.413,- €**

Arbeitshöhe 72–119 cm
elektrisch höhenverstellbar

2 Motoren in den Säulen integriert
1 Schuko-Stecker
Gestell äußerst stabil
Höhenjustierung ± 5 mm
Quadratrohr ☐ 7 cm, 1-stufig
Stahlrahmen unter der Tischplatte
4 x 2 cm Rechteckrohr
mit abklappbarer Kabelwanne
Hubgeschwindigkeit ca. 36 mm/sec
Kabel 3 m lang

Nutzlast des Tisches: NEU
70 kg dynamisch, 90 kg statisch

Kabelspirale vertikal
Silber

VCKXE/S
100,- €

PC Halter
Silber

VRCPU/S
139,- €

Kann an beliebiger Stelle unter die Tischplatte geschraubt werden, Moosgummi liegt bei!

Verstellbereich (Schraubverbindungen): Nutzbreite 13,5–21,5 cm/Auflage 36 cm/Höhenverstellung 33–52 cm
Anschraubplatte: 15 x 15 cm

* Farbkennzeichen Tischplatte:

3 Ahorn	5 Grau	6 Buche	N Nußb.	W Weiß	E Eiche

R Asteiche — Asteiche NEU

Gestell silber (ähnlich RAL 9006)
7 x 7 cm

Horizontale Kabelwanne enthalten

Tast-Schalter

- Sanft-Anlauf/Sanft-Stopp mit Auffahrschutz
- Schalter links oder rechts unter der Tischplatte montierbar

PDF: Montage

Video: Montage

Klappfunktion:

SITZ-STEH-TISCH Comfort

T-Fuß / Kabelwanne

elektrisch höhenverstellbar

Nicht vergessen:

Bitte ergänzen Sie die Artikelnummer um das Farbkennzeichen *

Plattendicke 2,5 cm (B x T)

	120 x 80 cm	160 x 80 cm	180 x 80 cm	200 x 100 cm		180 x 100 cm li/re montierbar **nicht in Asteiche**	200 x 120 cm li / re montierbar	220 x 103/83 cm Dekor weiß: DuoKante **nicht in Asteiche**
XDSM mit Memory-Schalter Silber	VXDSM12/*/S	VXDSM16/*/S	VXDSM19/*/S	VXDSM2E/*/S		VXDSM18/*/S	VXDSM82/*/S	VXDSM22/*/S
	1.254,- €	1.298,- €	1.343,- €	1.461,- €		1.444,- €	1.884,- €	1.599,- €

Arbeitshöhe 63,5–128,5 cm
elektrisch höhenverstellbar

2 Motoren in den Säulen integriert
3 Motoren bei XDSM82
1 Schuko-Stecker
Gestell äußerst stabil
Höhenjustierung ± 5 mm
Quadratrohr ☐ 7 cm, 2-stufig
Stahlrahmen unter der Tischplatte
4 x 2 cm Rechteckrohr
mit abklappbarer Kabelwanne
Hubgeschwindigkeit ca. 36 mm/sec
Kabel 3 m lang

Nutzlast des Tisches:
80 kg dynamisch, 120 kg statisch

* Farbkennzeichen Tischplatte:

3	5	6	N	W	E
Ahorn	Grau	Buche	Nußb.	Weiß	Eiche

R Asteiche Asteiche NEU

Gestell silber (ähnlich RAL 9006)
7 x 7 cm

Horizontale Kabelwanne enthalten

Wir empfehlen Container TC und SC

Kabelspirale vertikal
Silber

VCKXE/S
100,- €

PC Halter
Silber

VRCPU/S
139,- €

Kann an beliebiger Stelle unter die Tischplatte geschraubt werden, Moosgummi liegt bei!

Verstellbereich (Schraubverbindungen): Nutzbreite 13,5–21,5 cm/Auflage 36 cm/Höhenverstellung 33–52 cm
Anschraubplatte: 15 x 15 cm

Memory-Schalter

- 4 Speicherplätze
- Sanft-Anlauf/Sanft-Stopp mit Auffahrschutz
- Display links oder rechts unter der Tischplatte montierbar
- Display kann nach hinten verschoben werden
- Anzeige schaltet bei nicht Bedienung automatisch aus
- Stromverbrauch Standby 0,3 Watt

TÜVRheinland ZERTIFIZIERT
www.tuv.com
ID 1000000000

geprüfte Sicherheit

PDF: Montage

Video: Montage

Bemaßung siehe Seite 108

SITZ-STEH-TISCH Bluetooth-Steuerung T-Fuß

elektrisch höhenverstellbar

Nicht vergessen: Bitte ergänzen Sie die Artikelnummer um das Farbkennzeichen * Plattendicke 2,5 cm (B x T)		160 x 80 cm	180 x 80 cm
XDLB mit **Bluetooth**	Silber	**VXDLB16/*/S** **999,- €**	**VXDLB19/*/S** **1.046,- €**

Arbeitshöhe 63–127 cm
elektrisch höhenverstellbar

2 Motoren in den Säulen integriert
1 Schuko-Stecker
Gestell äußerst stabil
Höhenjustierung ± 5 mm
Rechteckrohr ▭ 8 x 5 cm, 2-stufig
Stahlrahmen unter der Tischplatte
40 x 20 mm Rechteckrohr
Hubgeschwindigkeit ca. 35 mm/sec
Kabel 3 m lang

Nutzlast des Tisches:
80 kg dynamisch, 120 kg statisch

Farbkennzeichen Tischplatte:

3 Ahorn	5 Grau	6 Buche	N Nußb.	W Weiß	E Eiche

R Asteiche Asteiche NEU

Gestell Silber (ähnlich RAL 9006)
8 x 5 cm

Wir empfehlen Container TC

Kabelspirale vertikal
Silber

VCKXE/S
100,- €

Kabelwanne abklappbar
Silber

VKC12/S	**VKC16/S**	**VKC18/S**
106,- €	**118,- €**	**127,- €**

PC Halter
Silber

VRCPU/S
139,- €

Kann an beliebiger Stelle unter die Tischplatte geschraubt werden, Moosgummi liegt bei!

Verstellbereich (Schraubverbindungen): Nutzbreite 13,5–21,5 cm/Auflage 36 cm/Höhenverstellung 33–52 cm
Anschraubplatte: 15 x 15 cm

Bluetooth-Steuerung

Memory-Schalter mit
2 Speicherplätzen und
Erinnerungsfunktion

Sanft-Stopp

Standby Verbrauch kleiner 0,1 W

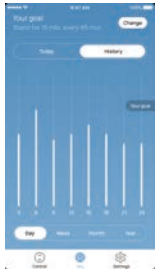

Desk-Control-App

PDF: Montage

Video: Montage

Bluetooth:

SITZ-STEH-TISCH Schwerlast

Doppel T-Fuß / Kabelwanne

elektrisch höhenverstellbar

Nicht vergessen: Bitte ergänzen Sie die Artikelnummer um das Farbkennzeichen * Plattendicke 2,5 cm/Massivholzplatte 2,6 cm (B x T)		160 x 80 cm	180 x 80 cm		160 x 100 cm	180 x 100 cm		
Schwerlasttisch mit Tast-Schalter Silber	**Dekor-beschichtung**	VHD41608S/* 2.374,- €	VHD41808S/* 2.433,- €					
	Massivholz-platte	VHD41608M/6 2.486,- €	VHD41808M/6 2.550,- €		VHD41610M/6 2.554,- €	VHD41810M/6 2.615,- €		

Arbeitshöhe 75,5–125,5 cm
elektrisch höhenverstellbar

4 Motoren in den Säulen integriert
1-stufig
1 Schuko-Stecker

Höhenjustierung ± 5 mm

Extrem stabiles Tischgestell
4 Schwerlastsäulen und Unterbau aus
5 Quertraversen und
2 Plattenträgern

mit abklappbarer Kabelwanne
Hubgeschwindigkeit ca. 20 mm/sec

Nutzlast des Tisches:
dynamisch + statisch 350 kg

* Farbkennzeichen Tischplatte:

3 Ahorn	5 Grau	6 Buche	N Nußb.	W Weiß	E Eiche

* Farbkennzeichen Massivholzplatte:

6 Buche geölt

Gestell silber (ähnlich RAL 9006)

Tast-Schalter
- Sanft-Anlauf/Sanft-Stopp
- Schalter links oder rechts unter der Tischplatte montierbar
- Stromverbrauch Standby 4 Watt

Kabelkanal abklappbar
5 Quertraversen unter der Platte

4 Motoren
4 Hubsäulen

Massivholzplatte,
Stäbchenplatte,
2,6 cm

Bemaßung siehe Seite 108

SITZ-STEH-TISCH Design

C-Fuß / Kabelwanne

elektrisch höhenverstellbar

Nicht vergessen:

Bitte ergänzen Sie die Artikelnummer
- um das Farbkennzeichen ★
- um die Gestellkombination ●

Plattendicke 2,5 cm (B x T)

	120 x 80 cm	160 x 80 cm	180 x 80 cm	200 x 100 cm nicht verkettbar!
XBHM-Serie brodbeck design	VXBHM12/★/●	VXBHM16/★/●	VXBHM19/★/●	VXBHM2E/★/●
	1.335,- €	1.372,- €	1.410,- €	1.601,- €

Arbeitshöhe 65–130 cm
elektrisch höhenverstellbar

2 Motoren in den Säulen integriert
1 Schuko-Stecker
Gestell äußerst stabil
Kufe Alu-Druckguss
Reckteckrohr ▭ 10,7 x 6,7 cm, 2-stufig
Stahlrahmen unter der Tischplatte
4 x 2 cm Rechteckrohr
mit abklappbarer Kabelwanne
Kabelklemmen
Hubgeschwindigkeit ca. 38 mm/sec.
Höhenjustierung ± 5 mm
Kabel 3 m lang
Nutzlast des Tisches:
80 kg dynamisch, 120 kg statisch

★ Farbkennzeichen Tischplatte:

3	5	6	N	W	E
Ahorn	Grau	Buche	Nußb.	Weiß	Eiche

R Asteiche — Asteiche NEU

● Farbkennzeichen Hubsäule/Kufe:

- SS Silber/Silber (ähnlich RAL 9006)
- WW Weiß/Weiß
- WC Weiß/Alu poliert
- GG Graphit/Graphit
- GC Graphit/Alu poliert

Horizontale Kabelwanne enthalten

Verkettungs-, Anbauplatten

Stützfuß:
Silber
Graphit
Weiß

VXBE91/★/S VXBE91/★/G VXBE91/★/W	VXBT12/★/S VXBT12/★/G VXBT12/★/W	VXBA60/★/S VXBA60/★/G VXBA60/★/W	VXBA80/★/S VXBA80/★/G VXBA80/★/W
inkl. Konsole	inkl. Stützfuß+Konsole nicht in Asteiche	inkl. Stützfuß+Konsole nicht in Asteiche	inkl. Stützfuß+Konsole nicht in Asteiche
308,- €	479,- €	383,- €	433,- €

Kabelspirale
Silber

VCKXE/S

100,- €

PC Halter
Silber
Graphit
Weiß

Wird unter die Tischplatte geschraubt

VRCPU/S
VRCPU/G
VRCPU/W

139,- €

Memory-Schalter

- 4 Speicherplätze
- Sanft-Anlauf/Sanft-Stopp mit Auffahrschutz
- Display links oder rechts unter der Tischplatte montierbar

Verkettung zwischen XBHM und XB mittels Konsole

TÜVRheinland ZERTIFIZIERT — GS geprüfte Sicherheit — www.tuv.com ID 1111211765

PDF: Montage

Image

VERKETTUNG Design XBHM mit XB

C-Fuß / Kabelwanne

höheneinstellbar

Nicht vergessen:

Bitte ergänzen Sie die Artikelnummer
- um das Farbkennzeichen ✱
- um die Gestellkombination ●

Plattendicke 2,5 cm (B x T)	80 x 80 cm	120 x 80 cm	160 x 80 cm	180 x 80 cm	200 x 100 cm nicht verkettbar!
XB-Serie brodbeck design	VXB08/✱/●	VXB12/✱/●	VXB16/✱/●	VXB19/✱/●	VXB2E/✱/●
	582,- €	630,- €	661,- €	713,- €	855,- €

Arbeitshöhe 65–85 cm
im Raster von 1 cm

Gestell äußerst stabil
Kufe Alu-Druckguss,
Reckteckrohr ▭ 10.7 x 6.7 cm
Stahlrahmen unter der Tischplatte
4 x 2 cm Rechteckrohr
mit abklappbarer Kabelwanne
(ausgenommen VXB08)
Kabelklemmen
Höhenjustierung ± 5 mm

✱ Farbkennzeichen Tischplatte:

3	5	6	N	W	E
Ahorn	Grau	Buche	Nußb.	Weiß	Eiche

R Asteiche Asteiche NEU

● Farbkennzeichen Hubsäule/Kufe:

- SS Silber/Silber (ähnlich RAL 9006)
- WW Weiß/Weiß
- WC Weiß/Alu poliert
- GG Graphit/Graphit
- GC Graphit/Alu poliert
- Horizontale Kabelwanne abklappbar

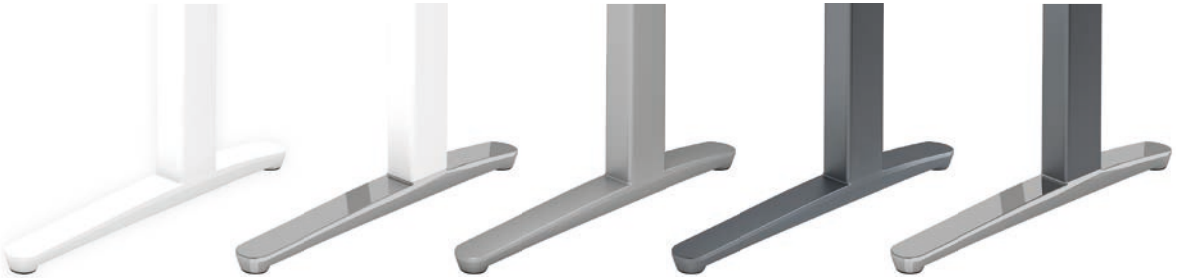

Bemaßung siehe Seite 108

SITZ-STEH-TISCH Design ... die Kombi

C-Fuß / Kabelwanne

elektrisch höhenverstellbar

Nicht vergessen:

Bitte ergänzen Sie die Artikelnummer
- um das Farbkennzeichen für Tisch/Sideboard *
- um das Farbkennzeichen für die Anbauplatte •

Plattendicke 3,8 cm (B x T x H)

Sideboard	Tisch	Gerundete Anbauplatte
li/re montierbar		li/re montierbar
160 x 40 x 52 cm	**200 x 100 x 65–130 cm**	**91,5 x 120,8 x 68–85 cm**
Kombi-Stellmaß: 209 x 170 cm		**inkl. Konsole und 2 Stützfüße**

XBHM2C ... die Kombi

brodbeck design

Arbeitshöhe 65–130 cm
elektrisch höhenverstellbar

2 Motoren in den Säulen integriert
1 Schuko-Stecker
Gestell äußerst stabil
Kufe Alu-Druckguss
Reckteckrohr ▭ 10,7 x 6,7 cm, 2-stufig
Stahlrahmen unter der Tischplatte
4 x 2 cm Rechteckrohr
mit abklappbarer Kabelwanne
Kabelklemmen
Hubgeschwindigkeit ca. 38 mm/sec.
Höhenjustierung ± 5 mm; Kabel 3 m lang

Nutzlast des Tisches:
80 kg dynamisch, 120 kg statisch

Horizontale Kabelwanne enthalten

Memory-Schalter

- 4 Speicherplätze
- Sanft-Anlauf/Sanft-Stopp mit Auffahrschutz
- Display links oder rechts unter der Tischplatte montierbar

Verkettung

VXBHM2C/*	VLA92C/•
2.222,- €	**529,- €**

Kabelspirale
Silber

VCKXE/S
100,- €

PC Halter
Silber
Graphit
Weiß

VRCPU/S
VRCPU/G
VRCPU/W
139,- €

Wird unter die Tischplatte geschraubt

Lampe „Molto Luce“
zum Aufbau auf den Schreibtisch

Ohne Bohrung	inkl. Bohrung i. d. Tischplatte Montage links	inkl. Bohrung i. d. Tischplatte Montage rechts
VELL10/S	**VELL1L/S**	**VELL1R/S**
1.893,- €	**2.073,- €**	**2.073,- €**

Fachgerechte Installation erforderlich

Schreibtisch und Sideboard: **nur folgende Farbkombinationen möglich:**

Tischplatte; Sideboard Front + Oberboden	Seiten, Unterboden, Fachboden, Rückwand	Hubsäule/Kufe	* Farbkennzeichen
W Weiß	W Weiß	Silber/Silber	WW/SS
E Eiche	W Weiß	Silber/Silber	EW/SS
W Weiß	W Weiß	Weiß/Weiß	WW/WW
E Eiche	W Weiß	Weiß/Weiß	EW/WW
W Weiß	G Graphit	Graphit/Graphit	WG/GG
E Eiche	G Graphit	Graphit/Graphit	EG/GG

Anbauplatte: **nur folgende Farbkombinationen möglich:**

Anbauplatte	Konsole/Stützfuß	• Farbkennzeichen
W Weiß	Silber	W/S
E Eiche	Silber	E/S
W Weiß	Weiß	W/W
E Eiche	Weiß	E/W
W Weiß	Graphit	W/G
E Eiche	Graphit	E/G

MINI OFFICE

Wandschreibtisch
Schreibtische / Sitz-Stehtisch mit Tischtiefe 67cm

YOURS

MINI OFFICE

Nicht vergessen:

Bitte ergänzen Sie die Artikelnummer
um das Farbkennzeichen * / •

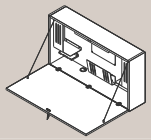

120 x 26 x 65 cm (B x T x H)

Wandschreibtisch VWO

VWO12/*/*

743,- €

Wandschreibtisch 120 x 26 x 65 cm
Tischfläche/Frontklappe: 119 x 63,4 x 1,9 cm (B x T x D)
Leichtbauplatte
Schrankinnenmaß: 115,5 x 22 x 60 cm

Klappe abschließbar, Tragfähigkeit 12 kg
2 Drahtseile als Klappenhalterung

Kabel L = 80 cm

Montagehilfe anbei: 3 Verpackungsstreifen müssen zusammengeschraubt werden zu einem Montagebock
Wandbefestigungsmaterial, 4 Dübel

Gewicht: 37 kg

verleimt geliefert, Montageservice nicht möglich

* Farbkombinationen Korpus/Front:

G	R
Graphit	Asteiche

W	W
Weiß	Weiß

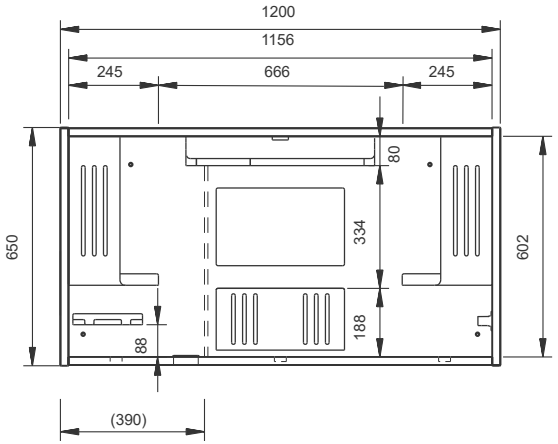

Innenausstattung:

2 Buchstützen Metall zur Ordnerablage, Farbe wie Seitenwand, H = 41 cm, T = 16 cm
1 Schrägablage/Laptop-Ablage Metall, Farbe wie Seitenwand, T = 8 cm
1 Magnettafel (35 x 21 cm), Magnete, Farbe wie Seitenwand
1 Ablageschale Metall, Farbe wie Seitenwand
1 Stiftehalter 5-fach, schwarz Kunststoff
1 Blende Metall (51,5 x 6 cm), Farbe wie Seitenwand
1 LED-Leuchte (51,5 x 8,5 x 8 cm), 10 W, 4000 K, mit 2x Steckdosen, 2x USB-Port, Blende
1 Kabeldurchlassbohrung Ø 6 cm, Kabeldose silber

Das sollten Sie wissen!

Mobiles Arbeiten

Ob separates Büro oder begrenzte Möglichkeiten in Wohnzimmer, Küche und Schlafzimmer - „Mini Office“-Produkte sind perfekt für das mobile Arbeiten zu Hause.

Homeoffice

Unsere Produkte für den Homeoffice-Bereich gemäß Arbeitsstättenverordnung finden Sie im Anschluß.

MINI OFFICE

Nicht vergessen: Bitte ergänzen Sie die Artikelnummer um das Farbkennzeichen * Plattendicke 2,5 cm (B x T)		120 x 67,2 cm	140 x 67,2 cm
H-Serie mini	**Silber**	**VHS612/*/S** **351,- €**	**VHS614/*/S** **375,- €**

Arbeitshöhe 68,5–81 cm,
stufenlos höheneinstellbar

* Farbkennzeichen Tischplatte:

R Asteiche | W Weiß

Gestell silber (ähnlich RAL 9006)
Fuß Ø 6 cm, Stellfuß Ø 7 cm
Rahmen 2 x 4 cm (B x H)

Q-Serie mini	**Silber**	**VQS612/***	**VQS614/***
		371,- €	**395,- €**

Arbeitshöhe 68,5–81 cm,
stufenlos höheneinstellbar

* Farbkennzeichen Tischplatte:

R Asteiche | W Weiß

Gestell silber (ähnlich RAL 9006)
Fuß ☐ 6 cm, Stellfuß Ø 6 cm
Rahmen 2 x 4 cm (B x H)

Bemaßung siehe Seite 108

Das sollten Sie wissen!

Mobiles Arbeiten

Ob separates Büro oder begrenzte Möglichkeiten in Wohnzimmer, Küche und Schlafzimmer - „Mini Office“-Produkte sind perfekt für das mobile Arbeiten zu Hause.

Homeoffice

Unsere Produkte für den Homeoffice-Bereich gemäß Arbeitsstättenverordnung finden Sie im Anschluß.

MINI OFFICE

Nicht vergessen: Bitte ergänzen Sie die Artikelnummer um das Farbkennzeichen * Plattendicke 2,5 cm	(B x T)	120 x 67,2 cm	140 x 67,2 cm
O-Serie mini	**Silber**	VOS612/*	VOS614/*
		421,- €	456,- €
	Graphit	VOS612/*/G	VOS614/*/G
		421,- €	456,- €
	Weiß	VOS612/*/W	VOS614/*/W
		421,- €	456,- €

Arbeitshöhe 65–85 cm
im Raster von 1 cm höheneinstellbar
Höhenjustierung ± 5 mm

* Farbkennzeichen Tischplatte:

R Asteiche | W Weiß

Gestell silber (ähnlich RAL 9006)

Gestell graphit

Gestell weiß

Horizontale Kabelwanne enthalten

Vertikale Kabelführung im Tischfuß möglich, Innenblende abnehmbar

Das sollten Sie wissen!

Mobiles Arbeiten

Ob separates Büro oder begrenzte Möglichkeiten in Wohnzimmer, Küche und Schlafzimmer - „Mini Office“-Produkte sind perfekt für das mobile Arbeiten zu Hause.

Homeoffice

Unsere Produkte für den Homeoffice-Bereich gemäß Arbeitsstättenverordnung finden Sie im Anschluß.

Bemaßung siehe Seite 108

NATURAL DECOR
NEW YORK CITY

MINI OFFICE

Nicht vergessen: Bitte ergänzen Sie die Artikelnummer um das Farbkennzeichen * Plattendicke 2,5 cm (B x T)		120 x 67,2 cm	140 x 67,2 cm
XMST6-Serie mini	**Silber**	VXMST612/*/S 969,- €	VXMST614/*/S 1.005,- €

Arbeitshöhe 72–119 cm
elektrisch höhenverstellbar

2 Motoren in den Säulen integriert
1 Schuko-Stecker
Gestell äußerst stabil
Höhenjustierung ± 5 mm
Quadratrohr ☐ 7 cm, 1-stufig
Stahlrahmen unter der Tischplatte
4 x 2 cm Rechteckrohr
mit abklappbarer Kabelwanne
Hubgeschwindigkeit ca. 36 mm/sec
Kabel 3 m lang

Nutzlast des Tisches:
70 kg dynamisch, 90 kg statisch

NEU

* Farbkennzeichen Tischplatte:

R Asteiche | W Weiß

Gestell silber (ähnlich RAL 9006)
7 x 7 cm

Horizontale Kabelwanne enthalten

Tast-Schalter

- Sanft-Anlauf/Sanft-Stopp mit Auffahrschutz
- Schalter links oder rechts unter der Tischplatte montierbar

Das sollten Sie wissen!

Mobiles Arbeiten

Ob separates Büro oder begrenzte Möglichkeiten in Wohnzimmer, Küche und Schlafzimmer - „Mini Office“-Produkte sind perfekt für das mobile Arbeiten zu Hause.

Homeoffice

Unsere Produkte für den Homeoffice-Bereich gemäß Arbeitsstättenverordnung finden Sie im Anhang.

Bemaßung siehe Seite 108

DIE SCHRANKWAND FÜR'S MINI OFFICE

PLATZSPAREND UND VIELFÄLTIG EINSETZBAR - NICHT NUR IM BÜRO

SCHREIBTISCHE

Schreibtische höheneinstellbar
Schreibtische feste Höhe

SCHREIBTISCH

C-Fuß

höheneinstellbar

Nicht vergessen:

Bitte ergänzen Sie die Artikelnummer um das Farbkennzeichen *

Plattendicke 2,5 cm (B x T)

O-Serie

Arbeitshöhe 65–85 cm
im Raster von 1 cm höheneinstellbar
Höhenjustierung ± 5 mm

* Farbkennzeichen Tischplatte:

3 Ahorn | 5 Grau | 6 Buche | N Nußb. | W Weiß | E Eiche

R Asteiche NEU

Gestell silber (ähnlich RAL 9006)

Gestell graphit

Gestell weiß

Horizontale Kabelwanne enthalten

Vertikale Kabelführung im Tischfuß möglich, Innenblende abnehmbar

	80 x 80 cm	120 x 80 cm	160 x 80 cm	180 x 80 cm	200 x 100 cm nicht verkettbar!		180 x 100 cm li/re montierbar nicht in Asteiche	200 x 120 cm li/re montierbar inkl. 2 Kabeldosen
Silber	VOS08/* 421,- €	VOS12/* 443,- €	VOS16/* 484,- €	VOS19/* 526,- €	VOS2E/* 597,- €		VOS18/* 576,- €	VOS82/* 779,- €
Graphit	VOS08/*/G 421,- €	VOS12/*/G 443,- €	VOS16/*/G 484,- €	VOS19/*/G 526,- €	VOS2E/*/G 597,- €		VOS18/*/G 576,- €	VOS82/*/G 779,- €
Weiß	VOS08/*/W 421,- €	VOS12/*/W 443,- €	VOS16/*/W 484,- €	VOS19/*/W 526,- €	VOS2E/*/W 597,- €		VOS18/*/W 576,- €	VOS82/*/W 779,- €

Verkettungs-, Anbauplatten

VLE91/* 196,- €	VLT12/* inkl. Stützfuß nicht in Asteiche 376,- €	VLA60/* inkl. Stützfuß nicht in Asteiche 257,- €	VLA80/* inkl. Stützfuß nicht in Asteiche 310,- €	VLA160/* inkl. Stützfuß 420,- €
VLE91/*/G 196,- €	VLT12/*/G inkl. Stützfuß nicht in Asteiche 376,- €	VLA60/*/G inkl. Stützfuß nicht in Asteiche 257,- €	VLA80/*/G inkl. Stützfuß nicht in Asteiche 310,- €	VLA160/*/G inkl. Stützfuß 420,- €
VLE91/*/W 196,- €	VLT12/*/W inkl. Stützfuß nicht in Asteiche 376,- €	VLA60/*/W inkl. Stützfuß nicht in Asteiche 257,- €	VLA80/*/W inkl. Stützfuß nicht in Asteiche 310,- €	VLA160/*/W inkl. Stützfuß 420,- €

Verkürzte Füße

Aufpreis pro Paar

VOFUK/S Silber
VOFUK/G Graphit
VOFUK/W Weiß

42,- €

Serien-Erweiterung:

Mini Office

Tisch-Sideboard-Kombination

SCHREIBTISCH

C-Fuß

höheneinstellbar

Nicht vergessen:

Bitte ergänzen Sie die Artikelnummer um das Farbkennzeichen *

Plattendicke 2,5 cm

(B x T)	80 x 80 cm	120 x 80 cm	160 x 80 cm	180 x 80 cm	200 x 100 cm nicht verkettbar!		180 x 100 cm li/re montierbar nicht in Asteiche	200 x 120 cm li/re montierbar inkl. 2 Kabeldosen	
F-Serie Silber	VFS08/*	VFS12/*	VFS16/*	VFS19/*	VFS2E/*		VFS18/*	VFS82/*	
	480,- €	518,- €	560,- €	595,- €	671,- €		644,- €	840,- €	

Arbeitshöhe 65–85 cm
im Raster von 1 cm höheneinstellbar
Höhenjustierung ± 5 mm

* Farbkennzeichen Tischplatte:

3 Ahorn | 5 Grau | 6 Buche | N Nußb. | W Weiß | E Eiche

R Asteiche — Asteiche NEU

Gestell silber (ähnlich RAL 9006)

Horizontale Kabelwanne enthalten

Vertikale Kabelführung im Tischfuß möglich

Verkettungs-, Anbauplatten

VLE91/*	VLT12/* inkl. Stützfuß nicht in Asteiche	VLA60/* inkl. Stützfuß nicht in Asteiche	VLA80/* inkl. Stützfuß nicht in Asteiche	VLA160/* inkl. Stützfuß
196,- €	376,- €	257,- €	310,- €	420,- €

Verkürzte Füße

Aufpreis für 1 Paar

VFFUK/S

42,- €

Bemaßung siehe Seite 108

SCHREIBTISCH

C-Fuß

höheneinstellbar

Nicht vergessen:

Bitte ergänzen Sie die Artikelnummer
- um das Farbkennzeichen ★
- um die Gestellkombination ●

Plattendicke 2,5 cm (B x T)	80 x 80 cm	120 x 80 cm	160 x 80 cm	180 x 80 cm	200 x 100 cm nicht verkettbar!
XB-Serie brodbeck design	VXB08/★/●	VXB12/★/●	VXB16/★/●	VXB19/★/●	VXB2E/★/●
	582,- €	630,- €	661,- €	713,- €	855,- €

Arbeitshöhe 65–85 cm
im Raster von 1 cm
Gestell äußerst stabil, Kufe Alu-Druckguss,
Reckteckrohr 107 x 67 mm
Stahlrahmen unter der Tischplatte
4 x 2 cm, Rechteckrohr mit abklapp-
barer Kabelwanne **(ausgenommen VXB08)**
und Kabelklemmen
Höhenjustierung ± 5 mm

Verkettungs-, Anbauplatten Stützfuß silber	VLE91/★ 196,- €	VLT12/★ inkl. Stützfuß nicht in Asteiche 376,- €	VLA60/★ inkl. Stützfuß nicht in Asteiche 257,- €	VLA80/★ inkl. Stützfuß nicht in Asteiche 310,- €	VLA160/★ inkl. Stützfuß 420,- €
Verkettungs-, Anbauplatte Stützfuß weiß	VLE91/★ 196,- €	VLT12/★/W inkl. Stützfuß nicht in Asteiche 376,- €	VLA60/★/W inkl. Stützfuß nicht in Asteiche 257,- €	VLA80/★/W inkl. Stützfuß nicht in Asteiche 310,- €	VLA160/★/W inkl. Stützfuß 420,- €
Verkettungs-, Anbauplatte Stützfuß graphit	VLE91/★ 196,- €	VLT12/★/G inkl. Stützfuß nicht in Asteiche 376,- €	VLA60/★/G inkl. Stützfuß nicht in Asteiche 257,- €	VLA80/★/G inkl. Stützfuß nicht in Asteiche 310,- €	VLA160/★/G inkl. Stützfuß 420,- €

★ Farbkennzeichen Tischplatte:

3 Ahorn | 5 Grau | 6 Buche | N Nußb. | W Weiß | E Eiche

R Asteiche — Asteiche NEU

● Farbkennzeichen Hubsäule/Kufe:

- SS Silber/Silber (ähnlich RAL 9006)
- WW Weiß/Weiß
- WC Weiß/Alu poliert
- GG Graphit/Graphit
- GC Graphit/Alu poliert

Horizontale Kabelwanne abklappbar

SCHREIBTISCH

C-Fuß

höheneinstellbar

Nicht vergessen:
Bitte ergänzen Sie die Artikelnummer um das Farbkennzeichen *

Plattendicke 2,5 cm (B x T)

	80 x 80 cm	120 x 80 cm	160 x 80 cm	180 x 80 cm	200 x 100 cm nicht verkettbar!		180 x 100 cm li/re montierbar nicht in Asteiche	200 x 120 cm li/re montierbar inkl. 2 Kabeldosen	
U-Serie Silbergrau	VUS08/*	VUS12/*	VUS16/*	VUS19/*	VUS2E/*		VUS18/*	VUS82/*	
	420,- €	458,- €	492,- €	524,- €	610,- €		586,- €	805,- €	

Arbeitshöhe 68–86 cm

Mechanische Höheneinstellung im Raster von 2 cm
Höhenjustierung ± 5 mm

* Farbkennzeichen Tischplatte:

3 Ahorn | 5 Grau | 6 Buche | N Nußb. | W Weiß | E Eiche

R Asteiche — Asteiche NEU

Verkettungs-, Anbauplatten	VLE91/*	VLT12/* inkl. Stützfuß nicht in Asteiche	VLA60/* inkl. Stützfuß nicht in Asteiche	VLA80/* inkl. Stützfuß nicht in Asteiche	VLA160/* inkl. Stützfuß
	196,- €	376,- €	257,- €	310,- €	420,- €

Weiß	VUS08/*/W	VUS12/*/W	VUS16/*/W	VUS19/*/W	VUS2E/*/W		VUS18/*/W	VUS82/*/W	
	420,- €	458,- €	492,- €	524,- €	610,- €		586,- €	805,- €	

Verkettungs-, Anbauplatten	VLE91/*	VLT12/*/W inkl. Stützfuß nicht in Asteiche	VLA60/*/W inkl. Stützfuß nicht in Asteiche	VLA80/*/W inkl. Stützfuß nicht in Asteiche	VLA160/*/W inkl. Stützfuß
	196,- €	376,- €	257,- €	310,- €	420,- €

Gestell silber (ähnlich RAL 9006)

Gestell weiß

Horizontale Kabelwanne enthalten

Vertikale Kabelführung im Tischfuß möglich

Kabelkanal

Höheneinstellung

Bemaßung siehe Seite 108

SCHREIBTISCH

C-Fuß

höheneinstellbar

Nicht vergessen:

Bitte ergänzen Sie die Artikelnummer um das Farbkennzeichen *

Plattendicke 2,5 cm (B x T)

	80 x 80 cm	120 x 80 cm	160 x 80 cm	180 x 80 cm		1 Paar Seitenblenden			
Z-Serie Silber	VZS08/*/S 373,- €	VZS12/*/S 402,- €	VZS16/*/S 429,- €	VZS19/*/S 472,- €		VZSSB/S 77,- €			
Graphit	VZS08/*/G 373,- €	VZS12/*/G 402,- €	VZS16/*/G 429,- €	VZS19/*/G 472,- €		VZSSB/G 77,- €			

Arbeitshöhe 68–82 cm
Mechanische Höheneinstellung im Raster von 1 cm
Höhenjustierung ± 5 mm

* Farbkennzeichen Tischplatte:

3 Ahorn | 5 Grau | 6 Buche | N Nußb. | W Weiß | M Beton | E Eiche

R Asteiche NEU

Gestell Silber (ähnlich RAL 9006)

Gestell Graphit

Horizontale Kabelwanne enthalten

Vertikale Kabelführung optional mittels VZSSB möglich, Blende abnehmbar

Verkettungs-, Anbauplatten
nicht in Beton

	VLE91/*	VLT12/* inkl. Stützfuß nicht in Asteiche	VLA60/* inkl. Stützfuß nicht in Asteiche	VLA80/* inkl. Stützfuß nicht in Asteiche	VLA160/* inkl. Stützfuß
	196,- €	376,- €	257,- €	310,- €	420,- €
	VLE91/*	VLT12/*/G inkl. Stützfuß nicht in Asteiche	VLA60/*/G inkl. Stützfuß nicht in Asteiche	VLA80/*/G inkl. Stützfuß nicht in Asteiche	VLA160/*/G inkl. Stützfuß
	196,- €	376,- €	257,- €	310,- €	420,- €

SCHREIBTISCH

A-Fuß rund

höheneinstellbar

Nicht vergessen:

Bitte ergänzen Sie die Artikelnummer um das Farbkennzeichen *

Plattendicke 2,5 cm (B x T)

	80 x 80 cm	120 x 80 cm	160 x 80 cm	180 x 80 cm	200 x 100 cm nicht verkettbar!		180 x 100 cm li/re montierbar nicht in Asteiche	200 x 120 cm li/re montierbar inkl. 2 Kabeldosen	
A-Serie	VAS08/*	VAS12/*	VAS16/*	VAS19/*	VAS2E/*		VAS18/*		
	376,- €	404,- €	439,- €	480,- €	552,- €		522,- €		

Arbeitshöhe 68–76 cm, stufenlos höheneinstellbar

* Farbkennzeichen Tischplatte:

3 Ahorn | 5 Grau | 6 Buche | N Nußb. | W Weiß | E Eiche

R Asteiche Asteiche NEU

Gestell silber (ähnlich RAL 9006) Ø 4 cm

Horizontale Kabelwanne enthalten

Verkettungs-, Anbauplatten

VLE91/*	VLT12/* inkl. Stützfuß nicht in Asteiche	VLA60/* inkl. Stützfuß nicht in Asteiche	VLA80/* inkl. Stützfuß nicht in Asteiche	VLA160/* inkl. Stützfuß
196,- €	376,- €	257,- €	310,- €	420,- €

Bemaßung siehe Seite 108

SCHREIBTISCH

4-Fuß rund

höheneinstellbar

Nicht vergessen:

Bitte ergänzen Sie die Artikelnummer um das Farbkennzeichen *

Plattendicke 2,5 cm (B x T)

H-Serie

Arbeitshöhe 68,5–81 cm, stufenlos höheneinstellbar

Der vordere Fuß kann bei einer Verkettung um 45 cm zurückgesetzt werden.

* Farbkennzeichen Tischplatte:

3 Ahorn | 5 Grau | 6 Buche | N Nußb. | W Weiß | E Eiche

* für bestimmte Tischplatten:

M Beton — Beton: 08/12/16/19/82

R Asteiche — Asteiche NEU

Gestell silber (ähnlich RAL 9006)
Fuß Ø 6 cm, Stellfuß Ø 7 cm
Rahmen 2 x 4 cm (B x H)

80 x 80 cm	120 x 80 cm	160 x 80 cm	180 x 80 cm	200 x 100 cm nicht verkettbar! nicht in Beton		180 x 100 cm li/re montierbar nicht in Beton nicht in Asteiche	200 x 120 cm li/re montierbar inkl. 2 Kabeldosen
VHS08/*/S	VHS12/*/S	VHS16/*/S	VHS19/*/S	VHS2E/*/S		VHS18/*/S	VHS82/*/S
337,- €	362,- €	391,- €	498,- €	629,- €		540,- €	738,- €
VHR08/S	VHR12/S	VHR16/S	VHR18/S	VHR90/S	VHR08/S		
100,- €	112,- €	120,- €	127,- €	110,- €	100,- €		
für Tisch 80 cm	für Tisch 120 cm	für Tisch 160 cm	für Tisch 180 cm	für Eckwinkel	für Seiten 80 cm		

Knieraumblende für H-Serie
19 mm,
Dekor immer silber
H = 40 cm

Verkettungs-, Anbauplatten
nicht in Beton

VHE91/*	VHT12/*/S inkl. Stützfuß nicht in Asteiche	VHA60/*/S inkl. Stützfuß nicht in Asteiche	VHA80/*/S inkl. Stützfuß nicht in Asteiche	VHA160/*/S inkl. Stützfuß
203,- €	394,- €	271,- €	317,- €	436,- €

Verkettungs-möglichkeiten

Standard-tisch

Eckverkettung:
Vorderer Fuß kann um 45 cm zurückgesetzt werden.
Verkettungsblech liegt bei.

Bei gerader Verkettung:
Verkettungsblech VHVB bestellen!

VHVB 36,- €

Kabelwanne abklappbar
Silber

VKC12/S	VKC16/S	VKC18/S
106,- €	118,- €	127,- €

Sonderhöhen-verstellung
bis 88 cm

Aufpreis 4 Füße	Aufpreis 5 Füße nur für VHS 82/21
VHHOE-4	VHHOE-5
112,- €	117,- €

Serien-Erweiterung:

Mini Office

Tisch-Sideboard-Kombination

Zurückgesetzter Fuß

SCHREIBTISCH

4-Fuß rund

höheneinstellbar

Nicht vergessen:

Bitte ergänzen Sie die Artikelnummer um das Farbkennzeichen *

Plattendicke 2,5 cm

(B x T)	80 x 80 cm	120 x 80 cm	160 x 80 cm	180 x 80 cm

Y-Serie

Arbeitshöhe 68–82 cm
Höheneinstellung mittels Stellschraube im Raster von 1 cm
Höhenjustierung ± 5 mm

mit zwei stabilen Quertraversen
Quertraverse 3 x 6 cm

* Farbkennzeichen Tischplatte:

3 Ahorn | 5 Grau | 6 Buche | N Nußb. | W Weiß | M Beton | E Eiche

R Asteiche NEU

Gestell Silber (ähnlich RAL 9006) Ø 6 cm

Gestell Graphit Ø 6 cm

Kabelwanne nicht möglich

VCKVE/A wird empfohlen

Silber

VYS08/*/S	VYS12/*/S	VYS16/*/S	VYS19/*/S
342,- €	368,- €	391,- €	434,- €

Verkettungs-, Anbauplatten
nicht in Beton

VLE91/*	VLT12/* inkl. Stützfuß nicht in Asteiche	VLA60/* inkl. Stützfuß nicht in Asteiche	VLA80/* inkl. Stützfuß nicht in Asteiche	VLA160/* inkl. Stützfuß
196,- €	376,- €	257,- €	310,- €	420,- €

Graphit

VYS08/*/G	VYS12/*/G	VYS16/*/G	VYS19/*/G
342,- €	368,- €	391,- €	434,- €

Verkettungs-, Anbauplatten
nicht in Beton

VLE91/*	VLT12/*/G inkl. Stützfuß nicht in Asteiche	VLA60/*/G inkl. Stützfuß nicht in Asteiche	VLA80/*/G inkl. Stützfuß nicht in Asteiche	VLA160/*/G inkl. Stützfuß
196,- €	376,- €	257,- €	310,- €	420,- €

Bemaßung siehe Seite 108

SCHREIBTISCH

4-Fuß eckig

höheneinstellbar

Nicht vergessen:

Bitte ergänzen Sie die Artikelnummer um das Farbkennzeichen *

Plattendicke 2,5 cm (B x T)	80 x 80 cm	120 x 80 cm	160 x 80 cm	180 x 80 cm	200 x 100 cm nicht verkettbar!		180 x 100 cm li/re montierbar nicht in Asteiche	200 x 120 cm li/re montierbar inkl. 2 Kabeldosen	
Q-Serie	VQS08/*	VQS12/*	VQS16/*	VQS19/*	VQS2E/*		VQS18/*	VQS82/*	
	347,- €	383,- €	414,- €	518,- €	648,- €		540,- €	753,- €	

Arbeitshöhe 68,5–81 cm, stufenlos höheneinstellbar

Der vordere Fuß kann bei einer Verkettung um 45 cm zurückgesetzt werden.

* Farbkennzeichen Tischplatte:

3 Ahorn | 5 Grau | 6 Buche | N Nußb. | W Weiß | E Eiche

R Asteiche — Asteiche NEU

Gestell silber (ähnlich RAL 9006)
Fuß □ 6 cm, Stellfuß Ø 6 cm
Rahmen 2 x 4 cm (B x H)

Verkettungs-, Anbauplatten

VHE91/*	VQT12/* inkl. Stützfuß nicht in Asteiche	VQA60/* inkl. Stützfuß nicht in Asteiche	VQA80/* inkl. Stützfuß nicht in Asteiche	VQA160/* inkl. Stützfuß
203,- €	396,- €	282,- €	326,- €	439,- €

Verkettungs-möglichkeiten

Standard-tisch

Eckverkettung:
Vorderer Fuß kann um 45 cm zurückgesetzt werden. Verkettungsblech liegt bei.

Bei gerader Verkettung:
Verkettungsblech VHVB bestellen!

VHVB 36,- €

Kabelwanne abklappbar
Silber

VKC12/S	VKC16/S	VKC18/S
106,- €	118,- €	127,- €

Serien-Erweiterung:

Mini Office

Tisch-Sideboard-Kombination

SCHREIBTISCH

4-Fuß eckig

höheneinstellbar

Nicht vergessen:

Bitte ergänzen Sie die Artikelnummer um das Farbkennzeichen *

Plattendicke 2,5 cm (B x T)

	80 x 80 cm	**120 x 80 cm**	**160 x 80 cm**	**180 x 80 cm**				**200 x 120 cm** li/re montierbar inkl. 2 Kabeldosen

J-Serie

Arbeitshöhe 68–76 cm, stufenlos höheneinstellbar

* Farbkennzeichen Tischplatte:

3 Ahorn | 5 Grau | 6 Buche | N Nußb. | W Weiß | E Eiche

R Asteiche Asteiche NEU

Gestell silber (ähnlich RAL 9006) 6 x 6 cm

VJS08/*	**VJS12/***	**VJS16/***	**VJS19/***				**VJS82/***	
506,- €	**540,- €**	**577,- €**	**621,- €**				**863,- €**	

Verkettungs-, Anbauplatten

VLE91/*	**VJT12/*** inkl. Stützfuß nicht in Asteiche	**VJA60/*** inkl. Stützfuß nicht in Asteiche	**VJA80/*** inkl. Stützfuß nicht in Asteiche	**VJA160/*** inkl. Stützfuß
196,- €	**376,- €**	**257,- €**	**310,- €**	**420,- €**

Zurückgesetzter Fuß

Aufpreis für 1 Paar

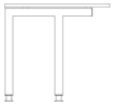

VJFUK/S

43,- €

Kabelwanne Metall

nicht für VJS08

VRKW/S

91,- €

mit 2 Kabelklemmen, silber einbrennlackiert, B = 82 cm, T = 40 cm, H = 6,5 cm/1,9 cm

		160 x 162,5 cm Spalt 2,5 cm	**180 x 162,5 cm** Spalt 2,5 cm					

J-Serie **Doppelarbeitsplatz**

Arbeitshöhe 68–76 cm, stufenlos höheneinstellbar

* Farbkennzeichen Tischplatte:

3 Ahorn | 5 Grau | 6 Buche | N Nußb. | W Weiß | E Eiche

R Asteiche Asteiche NEU

Gestell silber (ähnlich RAL 9006) 6 x 6 cm

Bemaßung siehe Seite 108

		VJD16/*	**VJD19/***					
		960,- €	**1.039,- €**					

Kabelwanne Metall

nicht für VJS08

VRKW/S

91,- €

mit 2 Kabelklemmen, silber einbrennlackiert, B = 82 cm, T = 40 cm, H = 6,5 cm/1,9 cm

SCHREIBTISCH

höheneinstellbar

Nicht vergessen:

Bitte ergänzen Sie die Artikelnummer um das Farbkennzeichen *

Plattendicke 2,5 cm (B x T)

	80 x 80 cm	120 x 80 cm	160 x 80 cm	180 x 80 cm	200 x 100 cm nicht verkettbar!			200 x 120 cm li/re montierbar inkl. 2 Kabeldosen	
R-Serie Silber	VRS08/* 559,- €	VRS12/* 590,- €	VRS16/* 623,- €	VRS19/* 667,- €	VRS2E/* 778,- €			VRS82/* 1.051,- €	

Arbeitshöhe 65–85 cm, im Raster von 1 cm höheneinstellbar

Höhenjustierung ± 5 mm
Extrem stabile Konstruktion
Schwebende Tischplatte

Rahmen Rechteckrohr
□ 5 cm/□ 4,6 cm

VRSI08/S	VRSI12/S	VRSI16/S	VRSI18/S	VRSI20/S	VRSI90/S
135,- €	159,- €	192,- €	204,- €	216,- €	152,- €
für B = 80 cm 68,2 x 35 cm	für B = 120 cm 108,2 x 35 cm	für B = 160 cm 148,2 x 35 cm	für B = 180 cm 168,2 x 35 cm	für B = 200 cm 188,2 x 35 cm	bei LE90/LE91

Knieraumblende für R-Serie
Silber einbrennlackiert
H = 35 cm

* Farbkennzeichen Tischplatte:

3 Ahorn	5 Grau	6 Buche	N Nußb.	W Weiß	E Eiche

R Asteiche — Asteiche NEU

Gestell silber (ähnlich RAL 9006)

Verkettungs-, Anbauplatten

VLE91/*	VRT12/* inkl. Stützfuß nicht in Asteiche	VRA60/* inkl. Stützfuß nicht in Asteiche	VRA80/* inkl. Stützfuß nicht in Asteiche	VRA160/* inkl. Stützfuß
196,- €	409,- €	320,- €	345,- €	458,- €

Verkürzte Füße
1 Paar
Nicht für VRS2E

VRFUK/S
62,- €

Kabelspirale vertikal
Silber

VCKVE/A
82,- €

PC Halter
Silber

VRCPU/S
139,- €

Metall, silber einbrennlackiert

PC-Halter kann an beliebiger Stelle unter die Tischplatte geschraubt werden. Moosgummi liegt bei!

Verstellbereich (Schraubverbindungen):
Nutzbreite 13,5–21,5 cm/Auflage 36 cm
Höhenverstellung 33–52 cm
Anschraubplatte 15 x 15 cm

Kabelwanne

VRKW/S
91,- €

Metall, mit 2 Kabelklemmen, silber einbrennlackiert
B = 82 cm, T = 40 cm, H = 6,5 cm/1,9 cm

Nicht für VRS08

SCHREIBTISCH

höheneinstellbar

Nicht vergessen:
Bitte ergänzen Sie die Artikelnummer um das Farbkennzeichen *
Plattendicke 2,5 cm (B x T)

	80 x 80 cm	120 x 80 cm	160 x 80 cm	180 x 80 cm	200 x 100 cm nicht verkettbar!			200 x 120 cm li/re montierbar inkl. 2 Kabeldosen	
R-Serie Graphit	VRS08/*/G	VRS12/*/G	VRS16/*/G	VRS19/*/G	VRS2E/*/G			VRS82/*/G	
	559,- €	590,- €	623,- €	667,- €	778,- €			1.051,- €	
	VRSI08/G	VRSI12/G	VRSI16/G	VRSI18/G	VRSI20/G	VRSI90/G			
	135,- €	159,- €	192,- €	204,- €	216,- €	152,- €			
	für B = 80 cm 68,2 x 35 cm	für B = 120 cm 108,2 x 35 cm	für B = 160 cm 148,2 x 35 cm	für B = 180 cm 168,2 x 35 cm	für B = 200 cm 188,2 x 35 cm	bei LE90/LE91			

Arbeitshöhe 65–85 cm, im Raster von 1 cm höheneinstellbar

Höhenjustierung ± 5 mm
Extrem stabile Konstruktion
Schwebende Tischplatte

Rahmen Rechteckrohr
□ 5 cm/□ 4,6 cm

Knieraumblende für R-Serie
Graphit einbrennlackiert
H = 35 cm

* Farbkennzeichen Tischplatte:

3	5	6	N	W	E
Ahorn	Grau	Buche	Nußb.	Weiß	Eiche

R Asteiche — Asteiche NEU

Gestell Graphit

Verkettungs-, Anbauplatten

VLE91/*	VRT12/*/G inkl. Stützfuß nicht in Asteiche	VRA60/*/G inkl. Stützfuß nicht in Asteiche	VRA80/*/G inkl. Stützfuß nicht in Asteiche	VRA160/*/G inkl. Stützfuß
196,- €	409,- €	320,- €	345,- €	458,- €

Verkürzte Füße
1 Paar
Nicht für VRS2E

VRFUK/G
62,- €

PC Halter
Graphit

VRCPU/G
139,- €

Kabelwanne

VRKW/S
91,- €

Metall, mit 2 Kabelklemmen, silber einbrennlackiert
B = 82 cm, T = 40 cm, H = 6,5 cm/1,9 cm
Nicht für VRS08

Arbeitshöhen-einstellung

Bemaßung siehe Seite 108

TISCH-SIDEBOARD-KOMBINATION

höheneinstellbar

Nicht vergessen:

Bitte ergänzen Sie die Artikelnummer
um das Farbkennzeichen *

25 mm Ober- und Unterböden 25 mm

19 mm Seiten, Mittelseite, Fachböden 19 mm

19 mm Rückwand und Türen 19 mm

Nicht abschließbar

Achtung: 1 Korpus = 3 Aufstellmöglichkeiten

Nur 1 Türe jeweils vorne und hinten montierbar!
Rückwände flexibel einsetzbar!

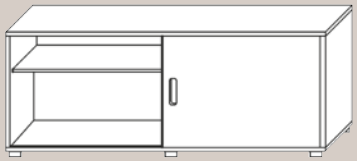

160 x 40 x 59,6 cm (B x T x H)

Sideboard mit Schiebetür/Rückwand-Kombi

V1758S/*/*

619,- €

Sideboard mit Höhenjustierung ± 5 mm

Schiebetüren mit Griffmuscheln, nicht abschließbar!
Rückwand und Türen immer gleiches Dekor!
Höhenverstellbare Fachböden
Lieferumfang: 2x Türe, 2x Rückwand,
Seiten, Böden, Mittelseite

* Farbkennzeichen Korpus/Front:

3/3 Ahorn Ahorn	5/5 Grau Grau	6/6 Buche Buche	N/N Nußb. Nußb.	W/W Weiß Weiß	G/E Graphit Eiche
3/S Ahorn Silber		6/S Buche Silber	N/S Nußb. Silber	W/S Weiß Silber	G/S Graphit Silber
			N/W Nußb. Weiß	W/N Weiß Nußb.	G/N Graphit Nussb.
				W/E Weiß Eiche	G/3 Graphit Ahorn
					G/5 Graphit Grau
					G/6 Graphit Buche
					G/W Graphit Weiß
				W/R Weiß Asteiche	G/R Graphit Asteiche NEU

Passende Schreibtische siehe nächste Seite

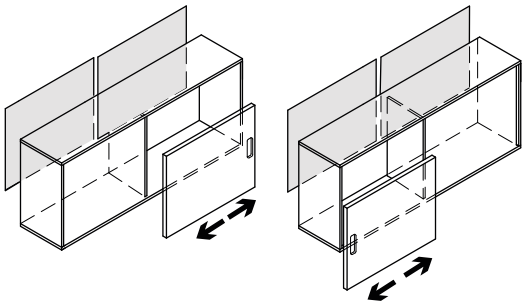

2 Rückwände / 1 Türe

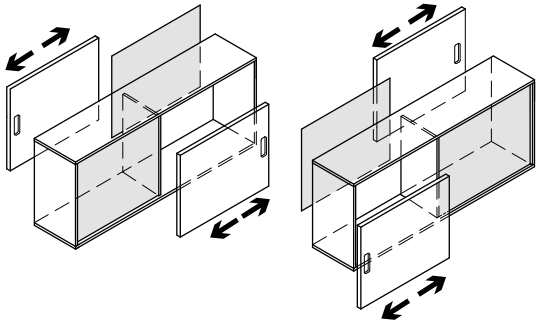

2 Rückwände / 2 Türen

Sideboard freistehend

Nur von einer Seite nutzbar

Rückwand durchgehend montiert

Sideboard freistehend

von beiden Seiten nutzbar

Schiebetür/Rückwand wechselseitig montiert

Graphit/Asteiche NEU

Schreibtische zur Auflage auf Sideboard

		T-Fuß-Gestell mit Wange		4-Fuß-Gestell			
			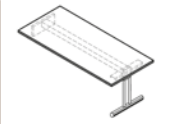		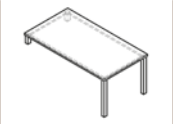	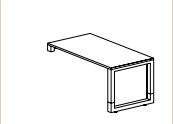	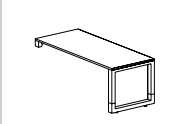
	(B x T)	160 x 80 cm	180 x 80 cm	160 x 80 cm	180 x 80 cm		
OSE-Serie T-Fuß	Silber	VOSE16/* 456,- €	VOSE19/* 482,- €				
	Weiß	VOSE16/*/W 456,- €	VOSE19/*/W 482,- €				
RSE-Serie Quadratrohr ☐ 5 cm	Silber					VRSE16/* 636,- €	VRSE19/* 676,- €
	Graphit					VRSE16/*/G 636,- €	VRSE19/*/G 676,- €
HSE-Serie Rundrohr ø 6 cm	Silber			VHSE16/*/S 413,- €	VHSE19/*/S 515,- €		
QSE-Serie Quadratrohr ☐ 6 cm	Silber			VQSE16/* 443,- €	VQSE19/* 538,- €		

OSE-Serie T-Fuß

Arbeitshöhe 72/75/78 cm

Horizontale Kabelwanne enthalten

Vertikale Kabelführung im Tischfuß möglich

Tischmontage T-Fuß-Gestell:

Die Wange wird in der Farbe des Fußes geliefert. Sie wird mit dem Kabelkanal und dem Korpus verschraubt.

Höhenjustierung ± 5 mm

RSE-Serie Quadratrohr ☐ 5 cm

Arbeitshöhe 65–85 cm, im Raster von 1 cm höheneinstellbar

Optional: Kabelführung horizontal/vertikal (siehe Rubrik „Zubehör“)

NEU

HSE-Serie Rundrohr ø 6 cm

Arbeitshöhe 74–78 cm, stufenlos

Optional: Kabelführung horizontal/vertikal (siehe Rubrik „Zubehör“)

QSE-Serie Quadratrohr ☐ 6 cm

Arbeitshöhe 74–78 cm, stufenlos

Optional: Kabelführung horizontal/vertikal (siehe Rubrik „Zubehör“)

* Farbkennzeichen Tischplatten:

3	5	6	N	W	E
Ahorn	Grau	Buche	Nußb.	Weiß	Eiche

R Asteiche — Asteiche NEU

SCHREIBTISCH

C-Fuß

feste Höhe

Nicht vergessen:

Bitte ergänzen Sie die Artikelnummer um das Farbkennzeichen *

Plattendicke 2,5 cm (B x T)

B-Serie

Arbeitshöhe 72 cm
Höhenjustierung ± 5 mm

* Farbkennzeichen Tischplatte:

3 Ahorn | 5 Grau | 6 Buche | N Nußb. | W Weiß | E Eiche

R Asteiche — Asteiche NEU

Gestell silber (ähnlich RAL 9006)

Horizontale Kabelwanne enthalten

	80 x 80 cm	120 x 80 cm	160 x 80 cm	180 x 80 cm	200 x 100 cm nicht verkettbar!		180 x 100 cm li/re montierbar nicht in Asteiche	200 x 120 cm li/re montierbar inkl. 2 Kabeldosen
B-Serie	VBS08/*	VBS12/*	VBS16/*	VBS19/*	VBS2E/*		VBS18/*	VBS82/*
	342,- €	366,- €	390,- €	415,- €	516,- €		492,- €	697,- €

Verkettungs-, Anbauplatten

VBE91/*	VBT12/* inkl. Stützfuß nicht in Asteiche	VBA60/* inkl. Stützfuß nicht in Asteiche	VBA80/* inkl. Stützfuß nicht in Asteiche	VBA160/* inkl. Stützfuß
185,- €	295,- €	241,- €	286,- €	408,- €

Seitenblenden im Set
Silber

Blende einliegend **VBSSE/S** 67,- €

Blende umgreifend **VBSSU/S** 75,- €

Vertikale Kabelführung in der Blende möglich

XS-Serie

Arbeitshöhe 72 cm
Höhenjustierung ± 5 mm
Set Seitenblenden serienmäßig:
Vulkangrau und silber

* Farbkennzeichen Tischplatte:

3 Ahorn | 5 Grau | 6 Buche | N Nußb. | W Weiß | E Eiche

R Asteiche — Asteiche NEU

Gestell silber (ähnlich RAL 9006)

Vertikale Kabelführung im Tischfuß möglich

XS-Serie	VXS08/*	VXS12/*	VXS16/*	VXS19/*			VXS18/*	VXS82/*
	524,- €	571,- €	609,- €	633,- €			711,- €	890,- €

Verkettungs-, Anbauplatten

VLE91/*	VLT12/* inkl. Stützfuß nicht in Asteiche	VLA60/* inkl. Stützfuß nicht in Asteiche	VLA80/* inkl. Stützfuß nicht in Asteiche	VLA160/* inkl. Stützfuß
196,- €	376,- €	257,- €	310,- €	420,- €

SCHREIBTISCH

C-Fuß

feste Höhe

Nicht vergessen:
Bitte ergänzen Sie die Artikelnummer um das Farbkennzeichen *
Plattendicke 2,5 cm

(B x T)	80 x 80 cm	120 x 80 cm	160 x 80 cm	180 x 80 cm	200 x 100 cm nicht verkettbar!		180 x 100 cm li/re montierbar nicht in Asteiche	200 x 120 cm li/re montierbar inkl. 2 Kabeldosen	
N-Serie Silber	VNS08/*	VNS12/*	VNS16/*	VNS19/*	VNS2E/*		VNS18/*	VNS82/*	
	419,- €	468,- €	497,- €	524,- €	652,- €		626,- €	807,- €	

Arbeitshöhe 72 cm
Höhenjustierung ± 5 mm

* Farbkennzeichen Tischplatte:

3 Ahorn | 5 Grau | 6 Buche | N Nußb. | W Weiß | E Eiche

R Asteiche Asteiche NEU

Gestell silber (ähnlich RAL 9006)

Horizontale Kabelwanne enthalten

Verkettungs-, Anbauplatten

VLE91/*	VLT12/* inkl. Stützfuß nicht in Asteiche	VLA60/* inkl. Stützfuß nicht in Asteiche	VLA80/* inkl. Stützfuß nicht in Asteiche	VLA160/* inkl. Stützfuß
196,- €	376,- €	257,- €	310,- €	420,- €

Seitenblenden aus Lochblech
im Set

VNSSB/B Blau
VNSSB/G Grau
VNSSB/S Silber

74,- €

Vertikale Kabelführung in der Blende möglich

Verkürzte Füße
Aufpreis für Set

VNFUK/S

42,- €

Bemaßung siehe Seite 108

SIEHE RUBRIK „ZUBEHÖR“

FÜR MEHR ORDNUNG UNTER DEM TISCH:

PC-HALTER

FÜR WENIGER KABELSALAT:

KABELMANAGEMENT

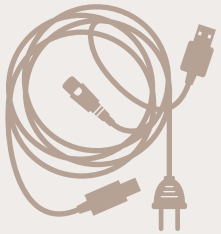

VIELE KABEL KÖNNEN EIN DORN IM AUGE SEIN.
AM BESTEN GLEICH VON ANFANG AN ORDNUNG SCHAFFEN.

CONTAINER & AUFBEWAHRUNG

ROLLCONTAINER SOLID Korpus verleimt

Recycling-Schubladen aus alten Kühlschränken: Schubladen und Utensilienauszüge unserer Container bestehen aus einem Kunststoff, der je nach Charge über 50% bis 60% Rezyklatanteil enthält.

Nicht vergessen:

Bitte ergänzen Sie die Artikelnummer
- um das Farbkennzeichen *
- um das Griffkennzeichen #

Container gleichschließend, auf Anfrage verschiedene Schließungen möglich!

Teleskop-Metall-Kugelführungen mit Selbsteinzug

SG = Streifengriff Kunststoff

RE = Relinggriff Kunststoff

CE = Chromgriff Metall

BM = Bogengriff Metall

BS = Bügelgriff Metall

Rollcontainer mit 3 Schüben

VAC30/*/*/#

456,- €

* Farbkennzeichen Korpus/Front:

3/3	5/5	6/6	N/N	W/W	E/E
Ahorn Ahorn	Grau Grau	Buche Buche	Nußb. Nußb.	Weiß Weiß	Eiche Eiche

NEU R/R Ast-Eiche

Zentralverriegelung und ORGA-Schub, wechselseitige Auszugssperre, Gedämpfter Selbsteinzug „Soft Stopp“

Teilauszug Schub 75%
Utensilienfach

Belastung Schub: 25 kg

Tiefe = 58 cm
42,8 x 58 x 59 cm (B x T x H)

HE: 1/3/3/3

Rollcontainer mit Hängeregistratur

VAC20/*/*/#

454,- €

* Farbkennzeichen Korpus/Front:

3/3	5/5	6/6	N/N	W/W	E/E
Ahorn Ahorn	Grau Grau	Buche Buche	Nußb. Nußb.	Weiß Weiß	Eiche Eiche

Zentralverriegelung und ORGA-Schub, wechselseitige Auszugssperre, Gedämpfter Selbsteinzug „Soft Stopp“

Teilauszug Schub 75%
Teilauszug Hängeregister 75%
1 Einsatz für Hängeregister Utensilienfach

Belastung Schub: 25 kg
Belastung Hängeregist.: 25 kg / Frontstück mit Blendenstütze

Tiefe = 58 cm
42,8 x 58 x 59 cm (B x T x H)

HE: 1/3/6

Sitzauflagen und Zahlenschloss finden Sie auf den nächsten Seiten

Schrägablagen
5er-Set

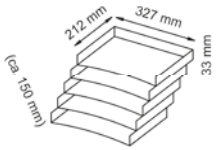

VACSA **80,- €**

Trennstege
1 Set

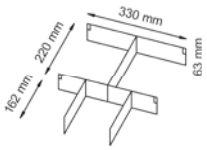

Bestehend aus:
4 Stck. A4 Stege
2 Stck. A5 Stege
4 Stck. A6 Stege

VACTR **63,- €**

Zusätzlicher Einsatz für Hängeregister

Innenmaß
33,2 x 33,2 x 24,5 cm
(B x T x H)

Außenmaß
35,0 x 35,0 x 24,5 cm

VACHR/5 **66,- €**

ROLLCONTAINER SOLID Korpus verleimt

Recycling-Schubladen aus alten Kühlschränken: Schubladen und Utensilienauszüge unserer Container bestehen aus einem Kunststoff, der je nach Charge über 50% bis 60% Rezyklatanteil enthält.

Nicht vergessen:

Bitte ergänzen Sie die Artikelnummer
- um das Farbkennzeichen *
- um das Griffkennzeichen #

Container gleichschließend, auf Anfrage verschiedene Schließungen möglich!

Teleskop-Metall-Kugelführungen mit Selbsteinzug

SG = Streifengriff Kunststoff

RE = Relinggriff Kunststoff

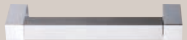
CE = Chromgriff Metall

BM = Bogengriff Metall

BS = Bügelgriff Metall

Rollcontainer mit 3 Schüben

Rollen im Boden eingelassen

VTC30/*/*/#

545,- €

* Farbkennzeichen Korpus/Front:

3/3	5/5	6/6	N/N	W/W	E/E
Ahorn Ahorn	Grau Grau	Buche Buche	Nußb. Nußb.	Weiß Weiß	Eiche Eiche

Zentralveriegelung und ORGA-Schub, wechselseitige Auszugssperre, Gedämpfter Selbsteinzug „Soft Stopp“

Teilauszug Schub 75%
Utensilienfach

Belastung Schub: 25 kg

Tiefe = 80 cm
42,8 x 80 x 51,2 cm (B x T x H)

HE: 1/2/3/3

Rollcontainer mit Hängeregistratur

Rollen im Boden eingelassen

VTC20/*/*/#

547,- €

* Farbkennzeichen Korpus/Front:

3/3	5/5	6/6	N/N	W/W	E/E
Ahorn Ahorn	Grau Grau	Buche Buche	Nußb. Nußb.	Weiß Weiß	Eiche Eiche

Zentralveriegelung und ORGA-Schub, wechselseitige Auszugssperre, Gedämpfter Selbsteinzug „Soft Stopp“

Teilauszug Schub 75%
Vollauszug Hängeregister 104%
2 Einsätze für Hängeregister
Utensilienfach

Belastung Schub: 25 kg
Belastung Hängeregist.: 25 kg / Frontstück mit Blendenstütze

Tiefe = 80 cm
42,8 x 80 x 51,2 cm (B x T x H)

HE: 1/2/6

Sitzauflagen und Zahlenschloss finden Sie auf den nächsten Seiten

Schrägablagen
5er-Set

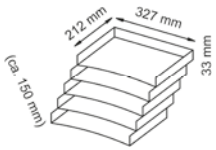

VACSA **80,- €**

Trennstege
1 Set

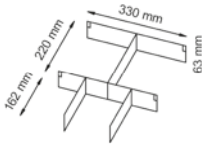

Bestehend aus:
4 Stck. A4 Stege
2 Stck. A5 Stege
4 Stck. A6 Stege

VACTR **63,- €**

Zusätzlicher Einsatz für Hängeregister

Innenmaß
33,2 x 33,2 x 24,5 cm
(B x T x H)

Außenmaß
35,0 x 35,0 x 24,5 cm

VACHR/5 **66,- €**

STANDCONTAINER SOLID Korpus verleimt

Recycling-Schubladen aus alten Kühlschränken: Schubladen und Utensilienauszüge unserer Container bestehen aus einem Kunststoff, der je nach Charge über 50% bis 60% Rezyklatanteil enthält.

Nicht vergessen:

Bitte ergänzen Sie die Artikelnummer
- um das Farbkennzeichen *
- um das Griffkennzeichen #

Container gleichschließend, auf Anfrage verschiedene Schließungen möglich!

Teleskop-Metall-Kugelführungen mit Selbsteinzug

SG = Streifengriff
Kunststoff

RE = Relinggriff
Kunststoff

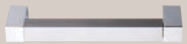
CE = Chromgriff
Metall

BM = Bogengriff
Metall

BS = Bügelgriff
Metall

Standcontainer mit 4 Schüben

VSC50/*/*/#

694,- €

Passendes Aufsatzregal siehe nächste Seite

* Farbkennzeichen Korpus/Front:

3/3	5/5	6/6	N/N	W/W	E/E
Ahorn Ahorn	Grau Grau	Buche Buche	Nußb. Nußb.	Weiß Weiß	Eiche Eiche

Zentralverriegelung und ORGA-Schub,
wechselseitige Auszugssperre,
Gedämpfter Selbsteinzug „Soft Stopp“,
Stellfüße mit Höhenjustierung

Teilauszug Schub 75%
Utensilienfach

Belastung Schub: 25 kg

Tiefe = 80 cm
42,8 x 80 x 72,0-76,0 (B x T x H)

HE: 1/3/3/3/3

Standcontainer mit Hängeregistratur

VSC40/*/*/#

676,- €

Passendes Aufsatzregal siehe nächste Seite

* Farbkennzeichen Korpus/Front:

3/3	5/5	6/6	N/N	W/W	E/E
Ahorn Ahorn	Grau Grau	Buche Buche	Nußb. Nußb.	Weiß Weiß	Eiche Eiche

Zentralverriegelung und ORGA-Schub,
wechselseitige Auszugssperre,
Gedämpfter Selbsteinzug „Soft Stopp“,
Stellfüße mit Höhenjustierung

Teilauszug Schub 75%
Vollauszug Hängeregister 104%
2 Einsätze für Hängeregister Utensilienfach

Belastung: Schub: 25 kg
Belastung Vollauszug: 25 kg/
Frontstück mit Blendenstütze

Tiefe = 80 cm
42,8 x 80 x 72,0-76,0 (B x T x H)

HE: 1/3/3/6

Sitzauflagen und Zahlenschloss finden Sie auf den nächsten Seiten

Schrägablagen

5er-Set

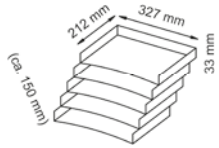

VACSA **80,- €**

Trennstege

1 Set

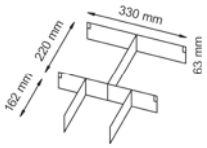

Bestehend aus:

4 Stck. A4 Stege
2 Stck. A5 Stege
4 Stck. A6 Stege

VACTR **63,- €**

Zusätzlicher Einsatz für Hängeregister

Innenmaß
33,2 x 33,2 x 24,5 cm
(B x T x H)

Außenmaß
35,0 x 35,0 x 24,5 cm

VACHR/5 **66,- €**

AUFSATZREGAL/ANSTELLCONTAINER

Nicht vergessen:

Bitte ergänzen Sie die Artikelnummer
um das Farbkennzeichen *

Aufsatzregal für Container SC

VSCA1/*

274,- €

* Farbkennzeichen Korpus:

3	5	6	N	W	E
Ahorn	Grau	Buche	Nußb.	Weiß	Eiche

Passend zum Aufsetzen auf Container Solid SC

1 verstellbarer Fachboden 19 mm
Seiten/Sicht-Rückwand 19 mm
Oberboden/Unterboden 25 mm
2 mm ABS-Kanten

Lichtes Innenmaß: 40,3 x 75,8 x 48,0 cm (B x T x H)

3 Kunststoff-Einsätze DIN A4 grau in Führungsschienen
Anti-Rutsch-Aufkleber (Silikon) bzw. Verschraubung
liegen bei

Lieferung zerlegt, einfache Selbstmontage

42,8 x 80,0 x 53,0 cm (B x T x H)

Anstellcontainer

V1630/*

269,- €

* Farbkennzeichen Korpus/Front:

3	5	6	N	W	E
Ahorn	Grau	Buche	Nußb.	Weiß	Eiche

Höhenjustierung + 6 mm

2 verstellbare Fachböden
1 Mittelwand
li/re montierbar

Lieferung zerlegt,
einfache Selbstmontage

Tiefe = 80 cm
40,0 x 80,0 x 72,0 cm (B x T x H)

ROLLCONTAINER 16 Korpus verleimt

Nicht vergessen:

Bitte ergänzen Sie die Artikelnummer
- um das Farbkennzeichen *
- um das Griffkennzeichen #

BO = Bogengriff Kunststoff

RE = Relinggriff Kunststoff

Rollcontainer mit 3 Schüben

V1606/*/*/#

396,- €

* Farbkennzeichen Korpus/Front: NEU

3/3	5/5	6/6	N/N	W/W	R/R
Ahorn Ahorn	Grau Grau	Buche Buche	Nußb. Nußb.	Weiß Weiß	Ast-Eiche

Holzzargen auf Metallkugelführungen
Teilauszug Schub 75%
Utensilienfach
Keine Inneneinteilung lieferbar

Belastung Schub: 8 kg

Tiefe = 58 cm
42,8 x 58 x 59,0 cm (B x T x H)

HE: 1/3/3/3

Rollcontainer mit Hängeregistratur

V1605/*/*/#

378,- €

* Farbkennzeichen Korpus/Front:

3/3	5/5	6/6	N/N
Ahorn Ahorn	Grau Grau	Hêtre Hêtre	Nußb. Nußb.

Holzzargen auf Metallkugelführungen
Teilauszug Schub 75%
Utensilienfach
Keine Inneneinteilung lieferbar
Hängeregister mit Halterung für Mappen

Belastung: Schub 8 kg/Hängeregister 12 kg

Tiefe = 58 cm
42,8 x 58 x 59,0 cm (B x T x H)

HE: 1/3/6

SITZAUFLAGE FÜR CONTAINER / ZAHLENSCHLOSS

Nicht vergessen:

Bitte ergänzen Sie die Artikelnummer
um das Farbkennzeichen *

Bezug 100% Polyester

- Gewicht: 250 g/m² ± 5 %
- Scheuerfestigkeit (Scheuertouren): H+B 150.000/G 100.000 ± 10 % (Martindale)
- Feuersicherung: EN 1021-1 & 2, BS CRIB 5, BS 7176:1995
- Lichtechtheit (Blaumaßstab): 6; ISO 105-B02 (Xenotest)
- Reibechtheit (Graumaßstab): 4–5; ISO 105-X12 (Crockmeter)
- Pilling (2000 Scheuertouren): 5; ISO 12945-2

Sitzauflage für Container VAC und V16

T = 58 cm, B = 42,8 cm
Polsterhöhe = 4,5 cm

* Farbkennzeichen Bezug:

H B G

Grün Blau Anthrazit

VACSK/*
175,- €

Sitzauflage für Container VTC

T = 80 cm, B= 42,8 cm
Polsterhöhe = 4,5 cm

* Farbkennzeichen Bezug:

H B G

Grün Blau Anthrazit

VTCSK/*
192,- €

Zahlenschloß

für Container AC/TC/SC
und Profi-Schranktüren

Container Solid	**VAC / VTC / VSC** **VSCHLZC1** **163,- €**	
Schrankwand Profi	**2-Drehtüren** **VSCHLZF1** **206,- €**	**2-Schiebetüren** **VSCHLZS1** **202,- €**

UNTERBAUSCHUBLADEN FÜR SCHREIBTISCHE

Front: 12 mm weiß, Kern schwarz
Schub: Metall weiß, einbrennlackiert, Kugelvollauszug Metall
Schub montierbar ab 25 mm Platte; Gleichschließend, auf Anfrage andere Schließung möglich! Kabelauslass hinten

Lange Schublade

1 Schub

Schublade mit herausnehmbarem Trennsteg, abschließbar
1 Utensilienschale weiß: 36 x 24 cm
1 Antirutschmatte, weiß: 72 x 24 cm

Farbkennzeichen:

W
Weiß

VUCS1/W

268,- €

Außenmaß:	83 x 27,2 x 5,2 cm	(B x T x H)
Innenmaße:	72 x 24 x 3,4 cm	(B x T x H)
Front:	83 x 5 cm	(B x H)
Nicht für Serie:	H, Q, J, R, Y, HD	
Einbautiefe:	27,5 cm	

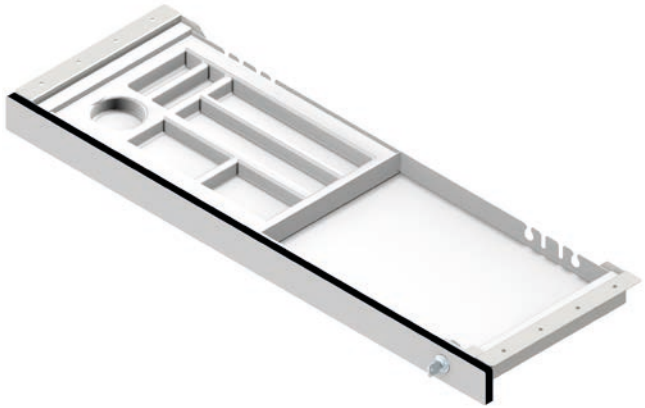

Kurze Schubladen

2 Schübe

Bestehend aus 2 Schubladen, oberer Schub abschließbar
1 Utensilienschale weiß: 36 x 24 cm
1 Antirutschmatte, weiß: 36 x 24 cm

Farbkennzeichen:

W
Weiß

VUCS2/W

360,- €

Außenmaß:	46,4 x 27,2 x 11,6 cm	(B x T x H)
Innenmaße:	35,5 x 24 x 3,5 cm	(B x T x H)
	35,5 x 24 x 5,0 cm	(B x T x H)
Front:	46,4 x 5/6,2 cm	(B x H)
Nicht für Serie:	H, Q, J, R, Y, HD	
Einbautiefe:	27,5 cm	

Laptop-Schublade

1 Schub

Schub abschließbar
1 Antirutschmatte, weiß
seitliche Lüftungsschlitze

Farbkennzeichen:

W
Weiß

VUCS3/W

261,- €

Außenmaß:	60,2 x 37,5 x 6,4 cm	(B x T x H)
Innenmaße:	49,3 x 34,5 x 4,5 cm	(B x T x H)
Front:	60,2 x 6,1 cm	(B x H)
Nicht für Serie:	XMST, XDSM, H, Q, J, R, Y, HD	
Einbautiefe:	37,5 cm	

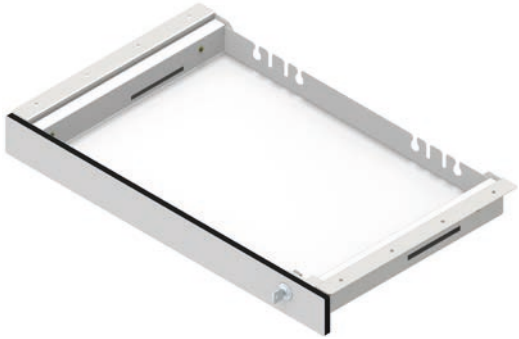

UNTERBAUSCHUBLADE FÜR SCHREIBTISCHE

Teleskop-Metall-Kugelführungen mit Selbsteinzug

Gleichschließend, auf Anfrage verschiedene Schließungen möglich!

Designer Schublade NEU

1 Schub

VUCBS/W

166,- €

Schublade weiß, abschließbar
Schloss li/re montierbar
Griffmulde grau
Gedämpfter Vollauszug „Soft Stopp“
Kunststoff, kratzbeständig

Distanzhalter-Set 3-tlg., weiß
variabel montierbar zur Überbrückung
von Traversen mit maximaler Höhe von 5 cm

Anti-Rutsch-Boden, grau

Montierbar unter jeder Tischplatte ab 2,5 cm Stärke

Diebstahlsicherung: Schublade kann nur im
geöffneten Zustand demontiert werden

Farbkennzeichen:

W
Weiß

Außenmaß:	43,0 x 41,0 x 7,0 cm	(B x T x H)
Innenmaße:	30,5 x 34,5 x 4,0 cm	(B x T x H)
Einbautiefe:	41 cm	
Distanzhalter:	H = 5,3 cm 2 Hülsen ø 2,5 cm 1 Halter 28 x 2,5 cm	
Nicht für Serie:	A, Y, XMST, XDSM, XBHM (ausgenommen XBHM2E)	
Mit Distanzhalter:	D, V - H, J, Q, R, XDLB, XMKA, XDKB	

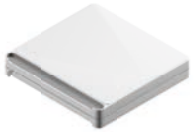

Schub

Distanzhalter

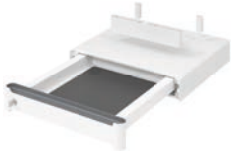

Schub mit Distanzhalter

reddot winner 2020

Drehbare Frontblende (40 mm stark) für linke und
rechte Schlosspositionierung, Griffmulde grau

MOBILE BÜROORGANISATION

Aktenwagen

Farbkennzeichen:

5
Grau

1679
73,5 x 40 x 72

V1679/5

181,- €

Aktenwagen

mit zwei gebremsten Rollen

V18B3
81 x 43 x 67

V18B3/5
V18B3/6

209,- €

Farbkennzeichen:

5/5 Grau Grau
6 Buche Schwarz

V18A2
81 x 43 x 67

V18A2/5
V18A2/6

322,- €

Farbkennzeichen:

5/5 Grau Grau
6 Buche Schwarz

V18H1
81 x 43 x 67

V18H1/5

209,- €

Farbkennzeichen:

5
Grau

V18H2
81 x 43 x 67

V18H2/5

249,- €

Farbkennzeichen:

5
Grau

SCHRÄNKE

Schrankwand Profi verleimt
Schränke
Sideboards

UNSERE SCHRANKWÄNDE IM VERGLEICH

	Profi 2	Profi 3 Akustik	9	Solid 6	Solid 7	Basic	Schiebe-türen	Rollladen
Abschließbar								
Schranktiefe in cm	Regal 40 Schrank 42		Regal 40 Schrank 41,7	Regal 40 Schrank 42		Regal 33 Schrank 34,7	40	
Ordnerhöhe	2 / 3 / 6 OH		2 / 3 / 6 OH	3 / 5 OH		3 / 5 OH	2 / 3 OH	
Gesamthöhe in cm	mit Stellfuß = 74,8 / 110 / 215,6 mit Stahlsockel + 5,1 cm höher		mit Stellfuß = 74,8 / 110 / 215,6	127 / 200,4		114,4 / 188	74,8 / 110	
Lieferung	Korpus fest verleimt + montiert		zerlegt	zerlegt		zerlegt	zerlegt	
Rückwand	Sicht-Rückwand 8 mm	Akustik-Rückwand* 8 mm Schallschutzflies, grau meliert, Filzoptik	Falt-Rückwand 3 mm	Falt-Rückwand 3 mm		Falt-Rückwand 3 mm	Falt-Rückwand 3 mm innen immer silber	
Dekor Farbkennzeichen *	Regal *3 *5 *6 *N *W *G		Regal *3 *5 *W *G	Regal *3 *5 *6 *N *W		Regal *3 *5 *6 *N *W		
Korpus/Front **/*	Schrank *3 | *3 *5 | *5 *W | *W *G | *5 *3 | *S *W | *S *G | *S *W | *N *G | *N *6 | *6 *N | *N *W | *E *G | *E *6 | *S *N | *S *G | *3 *G | *6 *G | *W NEU R = Asteiche *W | *R *G | *R		Schrank *3 | *3 *5 | *5 *W | *W *G | *W *W | *3 *5 | *M *W | *M *G | *M Schrank mit Schüben *3 | *S *5 | *S *W | *S *G | *S *5 | *M *W | *M *G | *M Rollladenschrank *3 | *S *5 | *S *W | *S *G | *S	Schrank *3 | *3 *5 | *5 *W | *W *3 | *S *W | *S *W | *N *6 | *6 *N | *N *W | *E *6 | *S *N | *S Rollladenschrank *3 | *S *5 | *S *6 | *S *N | *S		Schrank *3 | *3 *5 | *5 *W | *W *3 | *S *W | *S *W | *N *6 | *6 *N | *N *6 | *S *N | *S	Schrank *3 | *3 *5 | *5 *W | *W *3 | *S *5 | *S *W | *3 *5 | *M *W | *S *W | *N *6 | *6 *N | *N *W | *E *6 | *S *N | *S *W | *M *G | *W *G | *S *G | *M	Schrank *3 | *S *5 | *S *6 | *S *N | *S *G | *S *W | *S

Griffe	**Metall**	**Metall**	**Metall**	**Metall**	**Metall**	**Metall**	
Farbkennzeichen #	SG	BS	SG	CE 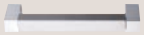	BM Bohrabstand 288 mm Kein anderer Griff lieferbar	CE 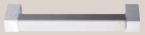 BM BS	
		Schloss	**Kunststoff** SG	**Schübe Kunststoff Türen Metall** RE 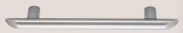		**Kunststoff** RE SG	
	Drehstangenschloss Griff muss montiert werden	Hinterlegschloss	Drehstangenschloss	–	–	**Schloss** Druckzylinderschloss	
Plattenstärken							
Front	19 mm	16 mm	19 mm		16 mm	16 mm	–
Seiten	19 mm		19 mm		16 mm	16 mm	19 mm
Mittelseite	19 mm		–		–	16 mm	19 mm
Oberboden	22 mm		19 mm		16 mm	22 mm	
Unterboden	22 mm		19 mm		16 mm	22 mm	
Fester Zwischenboden	22 mm		19 mm		19 mm	–	–
Fachboden	22 mm		19 mm		19 mm	16 mm	
Höhenjustierung bis 10 mm	 Stellfüße	 optional Stahlsockel	 Stellfüße	 Stellfüße mit Sockelblende		 Stellfüße	
Scharnier						–	–
Öffnungswinkel	Ganzmetall - 125°	Ganzmetall - 110°	Zinkdruckguss - 270°	Ganzmetall - 110°	Ganzmetall - 110°		

Sitz-Steh-Tische	**Mini Office**	**Schreibtische**	**Container Aufbewahrung**	**Schrankwand PROFI,** verleimt

SCHRANKWAND PROFI PROFI 2 Sicht-Rückwand/PROFI 3 Akustik-Rückwand

Nur innerhalb Deutschland
Ausland gerne auf Anfrage

Nicht vergessen:
Bitte ergänzen Sie die Artikelnummer um das Farbkennzeichen ★ (B x T x H) cm

abschließbar

Korpus fest verleimt + montiert

Sicht-Rückwand 8 mm

22 mm Böden und Fächer 22 mm

19 mm Seiten, Mittelseite, Front 19 mm

28 Traglast Fachböden 28 kg

Schlösser gleichschließend. Aufpreis für verschieden schließend auf Anfrage

Regal

★ Farbkennzeichen Korpus:

3 Ahorn | 5 Grau | 6 Buche | N Nußb. | W Weiß | G Graphit

	Regal 2 OH 40 x 40 x 74,8	Regal 2 OH 80 x 40 x 74,8	Regal 3 OH 40 x 40 x 110	Regal 3 OH 80 x 40 x 110	Regal 6 OH 40 x 40 x 215,6	Regal 6 OH 80 x 40 x 215,6	Regal 6 OH 100 x 40 x 215,6
Profi 2 mit Sicht-Rückwand	V224RE/★ 249,- €	V228RE/★ 296,- €	V234RE/★ 300,- €	V238RE/★ 373,- €	V264RE/★ 425,- €	V268RE/★ 538,- €	V2610RE/★ 637,- €
Profi 3 mit Akustik-Rückwand	V324RE/★ 285,- €	V328RE/★ 342,- €	V334RE/★ 350,- €	V338RE/★ 446,- €	V364RE/★ 516,- €	V368RE/★ 669,- €	V3610RE/★ 881,- €

Schrank

★ Farbkennzeichen Korpus/Front:

*3 | *3 *5 | *5 *6 | *6 *N | *N *W | *W *G | *5 *G | *3
*3 | *S *6 | *S *N | *S *W | *S *G | *S *G | *6
*W | *N *G | *N *G | *W
*W | *E *G | *E
*W | *R *G | *R NEU

	Schrank 2 OH 80 x 42 x 74,8	Schrank 3 OH 80 x 42 x 110	Schrank 6 OH 80 x 42 x 215,6	Garderobe 6 OH 80 x 42 x 215,6	Garderobe/ Akte 80 x 42 x 215,6	Milchglas 80 x 42 x 215,6	Kombischrank 6 OH 80 x 42 x 215,6	Kombischrank 6 OH 80 x 42 x 215,6	Schrank 6 OH 100 x 42 x 215,6
Profi 2 mit Sicht-Rückwand	V228T2/★/★/SG 484,- €	V238T3/★/★/SG 584,- €	V268T6/★/★/SG 864,- €	V268G6/★/★/SG 832,- €	V268GA/★/★/SG 920,- €	V268T6G/★/S/SG 990,- €	V268T2/★/★/SG 724,- €	V268T3/★/★/SG 760,- €	V2610T6/★/★/SG 1.000,- €
Profi 3 mit Akustik-Rückwand	V328T2/★/★/SG 530,- €	V338T3/★/★/SG 659,- €	V368T6/★/★/SG 994,- €	V368G6/★/★/SG 962,- €	V368GA/★/★/SG 1.048,- €	V368T6G/★/S/SG 1.121,- €	V368T2/★/★/SG 853,- €	V368T3/★/★/SG 890,- €	V3610T6/★/★/SG 1.245,- €

Metall

SG

Türen mit Dichtlippen

	Schubladen 2 OH 40 x 42 x 74,8	Schubladen 3 OH 40 x 42 x 110	Kombischrank 6 OH 40 x 42 x 215,6	Kombischrank 6 OH 40 x 42 x 215,6	Stehablage 3 OH 80 x 42 x 110 Klappe immer silber	HR-Auszüge 2 OH 80 x 42 x 74,8	HR-Auszüge 3 OH 80 x 42 x 110	HR-Auszüge 6 OH 80 x 42 x 215,6	Rollladenschrank 6 OH 80 x 42 x 215,6 Rolll. immer silber
					Hängeregistratur-Tiefe = 35 cm, inkl. Wandbefestigung				
Profi 2 mit Sicht-Rückwand	V224S4/*/*/SG 495,- €	V234S6/*/*/SG 637,- €	V264S4/*/*/SG 695,- €	V264S6/*/*/SG 874,- €	V238K3/*/*/SG 630,- €	V228H2/*/*/SG 778,- €	V238H3/*/*/SG 1.042,- €	V268H3/*/*/SG 1.212,- €	V268RO/*/S 1.150,- €
Profi 3 mit Akustik-Rückwand	V324S4/*/*/SG 528,- €	V334S6/*/*/SG 690,- €	V364S4/*/*/SG 785,- €	V364S6/*/*/SG 965,- €	V338K3/*/*/SG 705,- €	V328H2/*/*/SG 826,- €	V338H3/*/*/SG 1.116,- €	V368H3/*/*/SG 1.341,- €	V368RO/*/S 1.279,- €

	Regal auf Rollen 2 OH 80 x 40 x 82	Regal auf Rollen 3 OH 80 x 40 x 117,2	Schrank auf Rollen 2 OH 80 x 42 x 82	Schrank auf Rollen 3 OH 80 x 42 x 117,2	Schiebetürenschrank 2 OH 120 x 40 x 74,8	Schiebetürenschrank 3 OH 120 x 40 x 110
Profi 2 mit Sicht-Rückwand	V228RERA/* 386,- €	V238RERA/* 463,- €	V228T2RA/*/*/SG 574,- €	V238T3RA/*/*/SG 675,- €	V2212S/*/*/SG 540,- €	V2312S/*/*/SG 633,- €
Profi 3 mit Akustik-Rückwand	V328RERA/* 433,- €	V338RERA/* 535,- €	V328T2RA/*/*/SG 621,- €	V338T3RA/*/*/SG 749,- €	V3212S/*/*/SG 635,- €	V3312S/*/*/SG 768,- €

Zubehör

	B = 40 cm	B = 80 cm	B = 100 cm	B = 120 cm
Zusätzliche Einlegeböden *3 *5 *6 *N *W *G	V2FA4/* 66,- €	V2FA8/* 80,- €	V2FA10/* 87,- €	V2FA6/* 69,- €
Zusätzlicher Stahlsockel + 5,1 cm höher	V2SO40/A 60,- €	V2SO80/A 67,- €	V2SO100/A 76,- €	V2SO120/A 76,- €

Fachböden 19 mm/Front 16 mm, abschließbar, stapelbar, Auszugsboden optional

V1727/S 254,- €

	80,5 cm	120,5 cm	160,5 cm	200,5 cm	240,5 cm
Abdeckplatte *3 *5 *6 *E *N *W *R NEU	V2AP08/* 239,- €	V2AP12/* 251,- €	V2AP16/* 261,- €	V2AP20/* 272,- €	V2AP24/* 387,- €

T = 43 cm, Stärke 2,5 cm, 4-seitig, ABS-Kanten. Weitere Größen auf Anfrage, Kürzen möglich!

SCHRANKWAND: 9

Nicht vergessen:

Bitte ergänzen Sie die Artikelnummer um das Farbkennzeichen ★ (B x T x H) cm

abschließbar

Korpus zerlegt

Falt-Rückwand 3 mm

16 mm Front 16 mm

19 mm Seiten, Mittelseite 19 mm

22 mm Böden und Fächer 22 mm

28 Traglast Fachböden 28 kg

Schlösser gleichschließend. Aufpreis für verschieden schließend auf Anfrage

Regal

★ Farbkennzeichen Korpus:

3 Ahorn | 5 Grau | W Weiß | G Graphit

Regal 2 OH 40 x 40 x 74,8	**Regal 2 OH** 80 x 40 x 74,8	**Regal 3 OH** 40 x 40 x 110	**Regal 3 OH** 80 x 40 x 110	**Regal 6 OH** 40 x 40 x 215,6	**Regal 6 OH** 80 x 40 x 215,6
V924RE/★	**V928RE/★**	**V934RE/★**	**V938RE/★**	**V964RE/★**	**V968RE/★**
177,- €	**190,- €**	**207,- €**	**255,- €**	**320,- €**	**413,- €**

Schrank

★ Farbkennzeichen Korpus/Front:

*3 | *3 · *5 | *5 · *W | *W · *G | *W
*W | *3 · *5 | *M · *W | *M · *G | *M

Metall

BS

Schloss

Seite/Mittelseite/Fachboden 16 mm stapelbar, Auszugsboden optional

			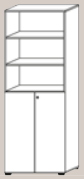		
Schrank 2 OH 80 x 42 x 74,8	**Schrank 3 OH** 80 x 42 x 110	**Schrank 6 OH** 80 x 42 x 215,6	**Kombischrank 6 OH** 80 x 42 x 215,6	**Schiebetürenschrank 2 OH** 120 x 40 x 74,8	**Schiebetürenschrank 3 OH** 120 x 40 x 110
V928T2/★/★/BS	**V938T3/★/★/BS**	**V968T6/★/★/BS**	**V968T3/★/★/BS**	**V1752S/★/★/BS**	**V1753S/★/★/BS**
302,- €	**392,- €**	**610,- €**	**552,- €**	**461,- €**	**560,- €**

Ganzmetallscharnier mit 110° Öffnungswinkel

Auszugsboden

V1727/S

254,- €

Schubladen

* Farbkennzeichen Korpus/Front:

*3 | *S *5 | *S *W | *S *G | *S
*5 | *M *W | *M *G | *M

Schubladen
2 OH
40 x 42 x 74,8

V924S4/*/*/BS
359,- €

Schubladen
3 OH
40 x 42 x 110

V934S4/*/*/BS
424,- €

Kombischrank
6 OH
40 x 42 x 215,6

V964S4/*/*/BS
518,- €

Rollladen

* Farbkennzeichen Korpus/Front:

*3 | *S *5 | *S *W | *S *G | *S

Fachböden 16 mm
stapelbar, Auszugsboden optional

Rollladenschrank 2 OH
120 x 40 x 74,8 cm (B x T x H)

V1732S/*/S/BS
615,- €

Rollladenschrank 3 OH
120 x 40 x 110 cm (B x T x H)

V1733S/*/S/BS
719,- €

Auszugsboden

V1727/S
254,- €

Zubehör

	B = 40 cm	B = 80 cm	Schiebetüren B = 120 cm	Rollladen B = 120 cm
Zusätzliche Einlegeböden *3 *5 *6 *N *W *G	**V9FA4/*** **66,- €**	**V9FA8/*** **80,- €**	**V1752F/*** **67,- €**	**V1732F/*** **65,- €**

Jetzt auch in Asteiche! NEU

	80,5 cm	120,5 cm	160,5 cm	200,5 cm	240,5 cm
Abdeckplatte *3 *5 *6 *E *N *W *R	**V2AP08/*** **239,- €**	**V2AP12/*** **251,- €**	**V2AP16/*** **261,- €**	**V2AP20/*** **272,- €**	**V2AP24/*** **387,- €**

T = 43 cm, Stärke 2,5 cm, 4-seitig, ABS-Kanten.
Weitere Größen auf Anfrage, Kürzen möglich!

SCHRANKWANDSYSTEM SOLID

Nicht vergessen:

Bitte ergänzen Sie die Artikelnummer
- um das Farbkennzeichen *
- um das Griffkennzeichen #

(B x T x H)

Korpus zerlegt

19 mm Ober-, Unter- und Fachböden 19 mm

19 mm Seiten und Fronten 19 mm

3 mm Falt-Rückwand 3 mm

Schlösser gleichschließend.
Aufpreis für verschieden schließend auf Anfrage!

Regal

* Farbkennzeichen Korpus:

3 Ahorn | 5 Grau | 6 Buche | N Nußb. | W Weiß

Regal **3 OH** 40,6 x 40 x 127 cm	**Regal** **3 OH** 80 x 40 x 127 cm	**Regal** **5 OH** 40,6 x 40 x 200,4 cm	**Regal** **5 OH** 80 x 40 x 200,4 cm	**Regal** **5 OH** 100 x 40 x 200,4 cm
V6050/* **297,- €**	**V6500/*** **326,- €**	**V6040/*** **402,- €**	**V6000/*** **448,- €**	**V6400/*** **503,- €**

Zusätzliche Einlegeböden

* Farbkennzeichen:

3 Ahorn | 5 Grau | 6 Buche | N Nußb. | W Weiß

B = 40 cm	B = 80 cm	B = 100 cm
V6004/*	**V6008/***	**V6010/***
63,- €	**76,- €**	**82,- €**
20	25	28

Info

Höhenjustierung
durch Boden

Rollladenschränke
siehe die nächsten Seiten

Schrank abschließbar

* Farbkennzeichen Korpus/Front:

*3 | *3 *5 | *5 *6 | *6 *N | *N *W | *W
*3 | *S *6 | *S *N | *S *W | *S
*W | *N
*W | *E

* Farbkennzeichen Korpus/Front **Falttürenschrank:** !

*3 | *3 *5 | *5 *6 | *6 *N | *N *W | *W
*W | *N
*W | *E

	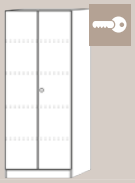	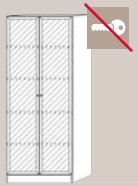		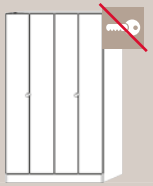			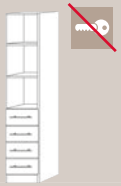
Schrank **3 OH** 80 x 42 x 127	**Schrank** **5 OH** 80 x 42 x 200,4	**Milchglastüren** Rahmen silber **5 OH** 80 x 42 x 200,4	**Garderoben-schrank** **5 OH** 80 x 42 x 200,4	**Falttürenschrank** Türen nicht silber lieferbar! **5 OH** 100 x 42 x 200,4	**Schrank** **5 OH** 80 x 42 x 200,4	**HR-Schrank** **5 OH** 80 x 42 x 200,4	**Schubkasten-schrank** **5 OH** 40,6 x 42 x 200,4
V6550/*/*/SG **566,- €**	**V6100/*/*/SG** **743,- €**	**V6100G/*/S/SG** **824,- €**	**V6200/*/*/SG** **703,- €**	**V6900/*/*/SG** ! **890,- €**	**V6770/*/*/SG** **615,- €**	**V7300/*/*/SG SG** **1.057,- €**	**V7600/*/*/SG** **603,- €**

Info

Griff Metall:

SG

Griff Kunststoff:

SG

Auf Anfrage verschiedene Schließungen möglich!

Zinkdruckguss-Scharnier 270° Öffnungswinkel

Schrank nicht abschließbar

* Farbkennzeichen Korpus/Front:

*3 | *3 *5 | *5 *6 | *6 *N | *N *W | *W
*3 | *S *6 | *S *N | *S *W | *S
*W | *N
*W | *E

* Farbkennzeichen Korpus/Front **Falttürenschrank:** !

*3 | *3 *5 | *5 *6 | *6 *N | *N *W | *N

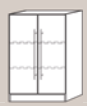	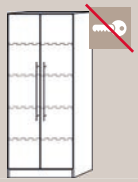	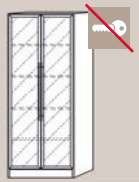	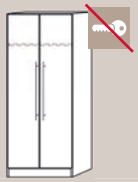	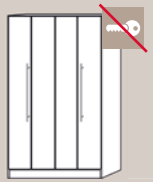	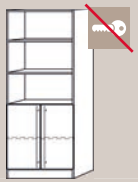		
Schrank **3 OH** 80 x 42 x 127	**Schrank** **5 OH** 80 x 42 x 200,4	**Milchglastüren** Rahmen silber **5 OH** 80 x 42 x 200,4	**Garderoben-schrank** **5 OH** 80 x 42 x 200,4	**Falttürenschrank** Türen nicht silber lieferbar! **5 OH** 100 x 42 x 200,4	**Schrank** **5 OH** 80 x 42 x 200,4	**HR-Schrank** **5 OH** 80 x 42 x 200,4	**Schubkasten-schrank** **5 OH** 40,6 x 42 x 200,4
V7550/*/*/# **566,- €**	**V7100/*/*/#** **743,- €**	**V7100G/*/S/#** **824,- €**	**V7200/*/*/#** **703,- €**	**V7400/*/*/#** ! **890,- €**	**V7700/*/*/#** **615,- €**	**V7300/*/*/#** **1.057,- €**	**V7600/*/*/#** **603,- €**

Info

Griff Metall:

CE

Griff Schübe Kunststoff
Griff Türen Metall:

RE

Ganzmetall-Scharnier 110° Öffnungswinkel

SCHRANKWANDSYSTEM SOLID

Nicht vergessen:

Bitte ergänzen Sie die Artikelnummer
- um das Farbkennzeichen *
- um das Griffkennzeichen #

Korpus zerlegt

19 mm Ober-, Unter- und Fachböden 19 mm

19 mm Seiten und Font 19 mm
Seiten ohne Lochreihenbohrung

3 mm Falt-Rückwand 3 mm

Schlösser gleichschließend.
Aufpreis für verschieden schließend auf Anfrage!

Rollladenschrank

* Farbkennzeichen Korpus/Front:

*3 | *S *5 | *S *6 | *S *N | *S

Rollladenschrank 5 OH
50 x 40 x 200,4 cm (B x T x H)

VSET50/*/*/#

744,- €

Rollladenschrank 5 OH
90 x 40 x 200,4 cm (B x T x H)

VSET90/*/*/#

943,- €

Info

Griff Metall:

CE

BM

Griff Kunststoff:

RE

SG

Info

Höhenjustierung
durch Boden

SCHRANKWANDSYSTEM BASIC

Nicht vergessen:

Bitte ergänzen Sie die Artikelnummer
- um das Farbkennzeichen *
- um das Griffkennzeichen #

(B x T x H)

Korpus zerlegt

16 mm Front, Seitenböden, Ober- und Unterböden 16 mm

19 mm Zwischen-, Fachböden 19 mm

3 mm Falt-Rückwand 3 mm

Nicht abschließbar

Basic

* Farbkennzeichen Korpus:

3 Ahorn | 5 Grau | 6 Buche | N Nußb. | W Weiß

* Farbkennzeichen Front:

3 Ahorn | 5 Grau | 6 Buche | N Nußb. | W Weiß

S Silber

Korpus
3 OH

80 x 33 x 114,4 cm

V4500/*

224,- €

Korpus
5 OH
1 fester Zwischenboden
80 x 33 x 188 cm

V4000/*

304,- €

Front
3 OH
2x 39,5 x 1,6 x 110,4 cm
1 Paar Türen

V455T/*

161,- €

Front
5 OH
2x 39,5 x 1,6 x 184 cm
1 Paar Türen

V410T/*

168,- €

Front
5 OH
Glastüre
Rahmen immer silber

V410G/S

291,- €

Kombination

* Farbkennzeichen Korpus/Front:

*3 | *3 · *5 | *5 · *6 | *6 · *N | *N · *W | *W
*3 | *S · *6 | *S · *N | *S · *W | *S
*W | *N

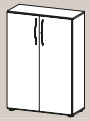

Korpus
3 OH

80 x 33 x 114,4 cm

V4550/*/*

381,- €

Korpus
5 OH
1 fester Zwischenboden
80 x 33 x 188 cm

V4100/*/*

474,- €

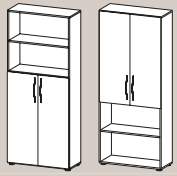

Korpus 5 OH
Front 3 OH
1 fester Zwischenboden
80 x 33 x 188 cm

V4770/*/*

463,- €

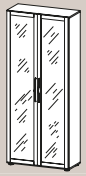

Front
5 OH
Glastüre
Rahmen immer silber

V4200/*/S

592,- €

Zusätzliche Einlegeböden

für B = 80 cm

* Farbkennzeichen:

3 Ahorn | 5 Grau | 6 Buche | N Nußb. | W Weiß

V4980/*

62,- €

28 Traglast 28 kg

Basic-Bestellartikel

Korpus	4500	4500	4000	4000	1x 4000	4000	4000	2x 4500	2x 4500	2x 4500	2x 4500
Front	–	455T	–	410T	455T	455T	410G/S	–	1x 455T	1x 455T	2x 455T

Kombi-Bestellartikel

	4500	**4550**	4000	**4100**	**4770**	**4770**	**4200**	–	–	–	–

Info

Höhenjustierung
durch Boden bis 10 mm

4 Sockelgleiter abnehmbar

Ganzmetallscharnier
mit 110° Öffnungswinkel

Griff BM Metall
(Bohrabstand 288 mm)
Kein anderer Griff lieferbar!

SCHIEBETÜRENSCHRANK

Nicht vergessen:

Bitte ergänzen Sie die Artikelnummer
- um das Farbkennzeichen *
- um das Griffkennzeichen #

Korpus zerlegt

22 mm Ober-/Unterboden 22 mm

3 mm Rückwand, innen immer Dekor silber, keine Sicht-Rückwand

16 mm Fachboden 16 mm

16 mm Front, Mittelseiten, Seiten 16 mm

Schlösser gleichschließend.
Aufpreis für verschieden schließend auf Anfrage!

Schiebetürenschrank

Schiebetürenschrank mit 1 Mittelseite

* Farbkennzeichen Korpus/Front:

*3 | *3	*5 | *5	*6 | *6	*N | *N	*W | *W	*G | *W
*3 | *S	*5 | *S	*6 | *S	*N | *S	*W | *3	*G | *S
	*5 | *M			*W | *S	*G | *M
				*W | *N	
				*W | *E	
				*W | *M	

Griff Metall:

CE

BM

BS

Griff Kunststoff:

RE

SG

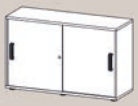

Schiebetürenschrank 2 OH
120 x 40 x 74,8 cm (B x T x H)

V1752S/*/*/#

461,- €

Schiebetürenschrank 3 OH
120 x 40 x 110 cm (B x T x H)

V1753S/*/*/#

560,- €

Zusätzliche Einlegeböden
für B = 60 cm

* Farbkennzeichen:

3	5	6	N	W	G
Ahorn	Grau	Buche	Nußb.	Weiß	Graphit

V1752F/*

67,- €

Zusätzlicher Auszugsboden

Farbkennz.:

S
Silber

V1727/S

254,- €

Auszugsboden 120 x 40/42,5 x 3,8 cm

Auszug 78 x 27 cm

Info

Höhenjustierung
durch Boden bis 10 mm

5 Sockelgleiter abnehmbar

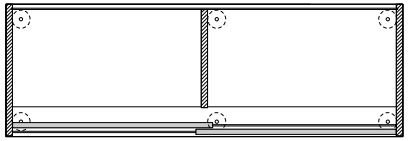

1752/1753

Schränke stapelbar mit und ohne Auszugsboden, keine Sichtrückwände

ROLLLADENSCHRANK

Nicht vergessen:

Bitte ergänzen Sie die Artikelnummer
- um das Farbkennzeichen *
- um das Griffkennzeichen #

Korpus zerlegt

22 mm Ober-/Unterboden 22 mm

3 mm Rückwand, innen immer Dekor silber, keine Sicht-Rückwand

16 mm Fachboden 16 mm

19 mm Seite, Mittelseiten 19 mm

Schlösser gleichschließend.
Aufpreis für verschieden schließend auf Anfrage!

Rollladenschrank

* Farbkennzeichen Korpus/Front:

*3 | *S *5 | *S *6 | *S *N | *S *W | *S *G | *S

Griff Metall:

CE

BM

BS

Griff Kunststoff:

RE

SG

Rollladenschrank 2 OH
120 x 40 x 74,8 cm (B x T x H)

V1732S/*/S/#
615,- €

Rollladenschrank 3 OH
120 x 40 x 110 cm (B x T x H)

V1733S/*/S/#
719,- €

Zusätzliche Einlegeböden
für B = 60 cm

* Farbkennzeichen:

3 Ahorn | 5 Grau | 6 Buche | N Nußb. | W Weiß

V1732F/*
65,- €

Zusätzlicher Auszugsboden

Farbkennz.:

S Silber

V1727/S
254,- €

Auszugsboden 120 x 40/42,5 x 3,8 cm
Auszug 78 x 27 cm

Info

Höhenjustierung
durch Boden bis 10 mm

5 Sockelgleiter abnehmbar

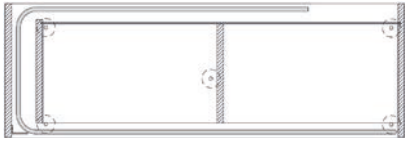

Schränke stapelbar mit und ohne Auszugsboden, keine Sichtrückwände

SIDEBOARDS

Nicht vergessen:

Bitte ergänzen Sie die Artikelnummer
- um das Farbkennzeichen *
- um das Griffkennzeichen #

Korpus zerlegt

25 mm Ober- und Unterböden 25 mm

19 mm Seiten, Mittelseiten, Fachböden 19 mm

3 mm Rückwand 3 mm, immer innen silber, keine Sicht-Rückwand

Nicht abschließbar

Sideboard SB

* Farbkennzeichen Korpus **SBOF**:

3	5	6	N
Ahorn	Grau	Buche	Nußb.

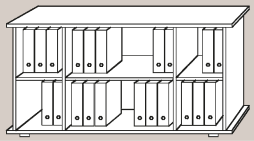

Sideboard SB
166,1 x 44,8 x 84 cm (B x T x H)

VSBOF/*

417,- €

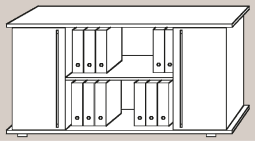

Sideboard SB mit Türen
166,1 x 44,8 x 84 cm (B x T x H)

VSB2T/*/*/#

615,- €

 # Griffe Metall

CE Chromgriff

 # Griff Kunststoff

RE Relinggriff

SG Streifengriff für Tür

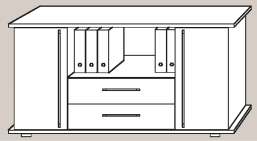

Sideboard SB mit Türen + Schüben
166,1 x 44,8 x 84 cm (B x T x H)

VSBTS/*/*/#

800,- €

 # Griffe Metall

CE Chromgriff

 # Griff Kunststoff

RE Relinggriff

SG Streifengriff für Tür

SG Streifengriff für Schub

* Farbkennzeichen Korpus/Front **SB2T/SBTS**:

*3 | *3	*5 | *5	*6 | *6	*N | *N
*3 | *S	*5 | *S	*6 | *S	*N | *S
			*N | *W

Schübe immer silber

Sockelfüße

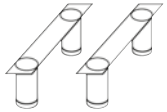

VKBFU

67,- €

ca. 9 cm hoch,
rund,
höhenjustierbar

Doppellaufrollen

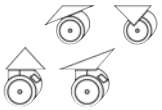

VKBRO

71,- €

ca. 9 cm hoch
2x gebremst
2x ungebremst

SIDEBOARDS

Nicht vergessen:

Bitte ergänzen Sie die Artikelnummer
- um das Farbkennzeichen *

Korpus zerlegt

22 mm Ober- und Unterböden 22 mm

16 mm Seiten, Mittelseiten, Fachböden 16 mm

3 mm Rückwand 3 mm, immer innen silber, keine Sicht-Rückwand

Nicht abschließbar

Sideboard 1780 mit Schwebetüren

3 Fachböden verstellbar
5 Sockelgleiter

* Farbkennzeichen:

*3 | *S *5 | *S *6 | *S *N | *S *W | *S *G | *S
*W | *E *G | *E

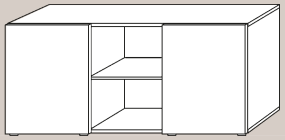

160 x 42 x 74,8 cm (B x T x H)

V1780/*/*

574,- €

Sockelfüße

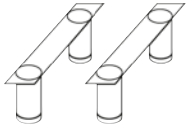

VKBFU

67,- €

ca. 9 cm hoch,
rund,
höhenjustierbar

Doppellaufrollen

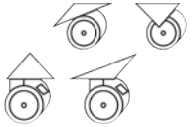

VKBRO

71,- €

ca. 9 cm hoch
2x gebremst
2x ungebremst

SIDEBOARDS

Nicht vergessen:

Bitte ergänzen Sie die Artikelnummer
um das Farbkennzeichen *

Korpus zerlegt

25 mm Ober- und Unterböden 25 mm

19 mm Rückwand und Türen 19 mm

19 mm Seiten, Mittelseite, Fachböden 19 mm

Nicht abschließbar

Achtung: 1 Korpus = 3 Aufstellmöglichkeiten

Nur 1 Türe jeweils vorne und hinten montierbar!
Rückwände flexibel einsetzbar!

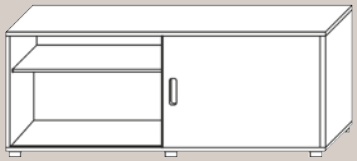

160 x 40 x 59,6 cm (B x T x H)

Sideboard mit Schiebetür/Rückwand-Kombi

V1758S/*/*

619,- €

Sideboard mit Höhenjustierung ± 5 mm

Schiebetüren mit Griffmuscheln, nicht abschließbar!
Rückwand und Türen immer gleiches Dekor!
Höhenverstellbare Fachböden

Lieferumfang: 2x Türe, 2x Rückwand,
Seiten, Böden, Mittelseite

* Farbkennzeichen Korpus/Front:

*3 | *3	*5 | *5	*6 | *6	*N | *N	*W | *W	*G | *E
*3 | *S		*6 | *S	*N | *S	*W | *S	*G | *S
			*N | *W	*W | *N	*G | *N
				*W | *E	*G | *3
					*G | *5
					*G | *6
					*G | *W
NEU					
R = Asteiche				*W | *R	*G | *R

Passende Schreibtische siehe Rubrik „Tisch-Sideboard-Kombination“

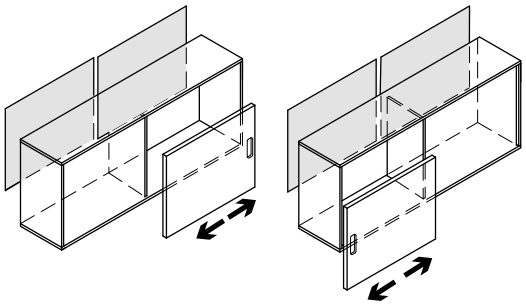

2 Rückwände / 1 Türe

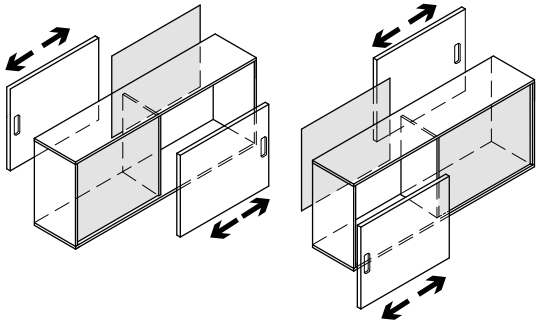

2 Rückwände / 2 Türen

Sideboard an der Wand stehend

Nur von einer Seite nutzbar

Rückwand durchgehend montiert

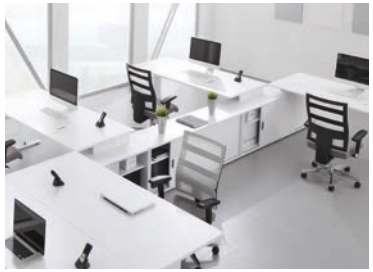

Sideboard freistehend

von beiden Seiten nutzbar

Schiebetür/Rückwand wechselseitig
montiert

MEETING

Meeting points
Bistro Tische
Meeting Tischsysteme
Klapptische

Aloha!

MEETING POINT „INDUSTRIAL“

Nicht vergessen:

Bitte ergänzen Sie die Artikelnummer
um das Farbkennzeichen ✱ / ●

175 x 68 x 104,2 cm (B x T x H)

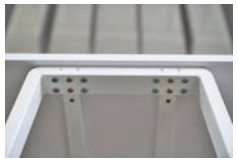

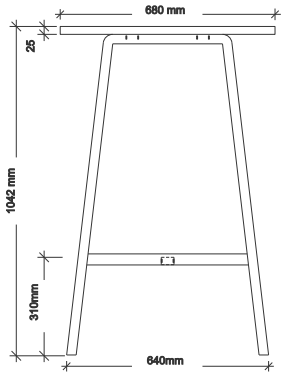

Meeting Point „Industrial“

VMPA17/✱/●

507,- €

Arbeitshöhe 104,2 cm

Tischplattenstärke: 2,5 cm, Melaminharzbeschichtung

Rechteckrohr 6 x 3 cm
Filzgleiter
Fußstütze: 4 x 2 cm;
Oberkante bei 31 cm
Industrieoptik

zerlegt, einfache Montage

✱/● Farbkombinationen Tischplatte/Gestell:

R	T	W	W
Asteiche/Rohstahl		Weiß/Weiß	

Gestell Rohstahl,
Klarlack matt pulverbeschichtet

Gestell Weiß
pulverbeschichtet

Industriedesign

Elegantes Design

2er Set

Nur im 2er-Set lieferbar

Meeting Point „Industrial“ - Barhocker

VSMP1/F/T

514,- €

Stuhlgestell Stahlrohr 3 x 1,5 cm
Klar lackiert, Fußstütze, Filzgleiter
Sitzschale Formteil , furniert mit Echtholz, geölt
Industrieoptik
zerlegt, einfache Montage

Sitz: T = 26 cm, B = 35 cm, H = 77 cm
Gewicht: 5,9 kg/Stuhl

Melaminharzbeschichtet

Furniert + geölt

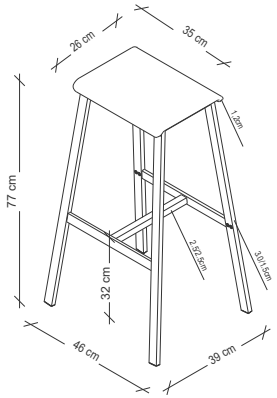

MEETING POINT SÄULENHUBTISCH

Nicht vergessen:

Bitte ergänzen Sie die Artikelnummer
um das Farbkennzeichen *

Tischplatte Ø 80 cm

Tischplatte 80 x 80 cm

Säulenhubtisch

Arbeitshöhe 72–114 cm,
stufenlos verstellbar

Tischplattenstärke: 2,5 cm
Säule Ø 7/7,5 cm
inklusive Rollen und Gleiter,
2 Rollen gebremst
Fußkreuz Ø ca. 70 cm

* Farbkennzeichen Tischplatte:

3	5	6	N	W	E
Ahorn	Grau	Buche	Nußb.	Weiß	Eiche

Gestell verchromt

Gestell schwarz

	Tischplatte Ø 80 cm	Tischplatte 80 x 80 cm
Chrom	**VST08/*/C** **612,- €**	**VST88/*/C** **628,- €** R Asteiche Asteiche NEU nur für Tischplatte 80x80 cm
Schwarz	**VST08/*/D** **522,- €**	**VST88/*/D** **538,- €** R Asteiche Asteiche NEU nur für Tischplatte 80x80 cm

MEETING POINT - BISTRO

Nicht vergessen:

Bitte ergänzen Sie die Artikelnummer
um das Farbkennzeichen *

Tischplatte Ø 80 cm

Tischplatte 80 x 80 cm

Tischplatte Ø 100 cm

Besprechungstisch

Arbeitshöhe 74,5 cm

Tischplattenstärke: 2,5 cm
Säule Ø 7,6 cm, Tellerfuß Ø 50,0 cm

* Farbkennzeichen Tischplatte:

3	5	6	N	W	E
Ahorn	Grau	Buche	Nußb.	Weiß	Eiche

Gestell verchromt

Gestell silber (ähnlich RAL 9006)

	Tischplatte Ø 80 cm	Tischplatte 80 x 80 cm	Tischplatte Ø 100 cm
Chrom	VSTF08/*/C 464,- €	VSTF88/*/C 482,- €	VSTF10/*/C 489,- €
Silber	VSTF08/*/S 397,- €	VSTF88/*/S 411,- €	VSTF10/*/S 425,- €

R Asteiche Asteiche NEU
nur für Tischplatte 80x80 cm

Stehtisch

Arbeitshöhe 111,6 cm

Tischplattenstärke: 2,5 cm
Säule Ø 7,6 cm, Tellerfuß Ø 50,0 cm

* Farbkennzeichen Tischplatte:

3	5	6	N	W	E
Ahorn	Grau	Buche	Nußb.	Weiß	Eiche

Gestell verchromt

Gestell silber (ähnlich RAL 9006)

	Tischplatte Ø 80 cm	Tischplatte 80 x 80 cm
Chrom	VSTH08/*/C 495,- €	VSTH88/*/C 521,- €
Silber	VSTH08/*/S 425,- €	VSTH88/*/S 440,- €

R Asteiche Asteiche NEU
nur für Tischplatte 80x80 cm

MEETING POINT - BISTRO

Nicht vergessen:

Bitte ergänzen Sie die Artikelnummer
um das Farbkennzeichen *

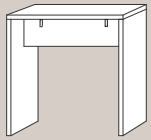

104 x 50 x 108,3 cm (B x T x H)

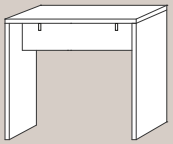

120 x 65 x 108,3 cm (B x T x H)

Nur im 2er-Set lieferbar

Meeting Point - Stehtisch

Tischplatte: 38 mm dick
Traverse: 22 mm dick
auf Gleitern

zerlegt, einfache Montage

4 Kleiderhaken unter der Platte

Barhocker NEU

Stuhlgestell Stahlrohr 3 x 1,5 cm
Klar lackiert, Fußstütze, Filzgleiter
Sitzschale Formteil, furniert mit Echtholz, geölt
Industrieoptik

zerlegt, einfache Montage

Sitz: T = 26 cm, B = 35 cm, H = 77 cm
Gewicht: 5,9 kg/Stuhl

VMP104/*	VMP120/W	VSMP1/F/T
332,- €	401,- €	514,- €
* Farbkennzeichen: W Weiß	Farbkennzeichen: W Weiß	Farbkennzeichen: F T furniert + geölt

2er Set

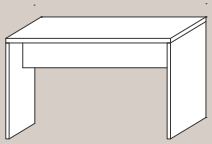

Tisch
130 x 68 x 72,8 cm (B x T x H)

Sitzbank (2er Set)
118 x 34 x 45 cm (B x T x H)

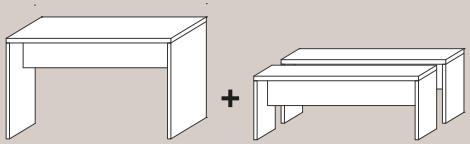

Garnitur
1 Tisch mit 2 Sitzbänken

Meeting Point - Tisch/Sitzbank

Tischplatte: 38 mm dick
Traverse: 22 mm dick
auf Gleitern

zerlegt, einfache Montage

Die beiden Sitzbänke (2er Set)
passen genau unter den Tisch

VMP130/W	VMB118/W	VMPSET1/W
292,- €	290,- €	577,- €
Farbkennzeichen: W Weiß	Farbkennzeichen: W Weiß	Farbkennzeichen: W Weiß

Sitzauflagen
4er Set einfarbig

VMBPO/*
155,- €

H	G	B	5
Maigrün	Taupe	Blau	Grau meliert

Wollfilzauflagen aus 100 % Schurwolle
mit Anti-Rutsch-Beschichtung

Maß: 400 x 275 x 5 mm

MEETING TISCHSYSTEM K-SERIE

Nicht vergessen:
Bitte ergänzen Sie die Artikelnummer um das Farbkennzeichen *

Plattendicke 2,5 cm (B x T)

	Tischplatte 80 x 80 cm	Tischplatte 120 x 80 cm	Tischplatte 160 x 80 cm	Viertelkreis 80 x 80 cm	Ansatzplatte 60 x 80 cm	Stützfüße bestellen! ø 6 cm
K-Serie	VKP08/*	VKP12/*	VKP16/*	VKP91/*	VKA60/*	VSTFK/C
Arbeitshöhe 72–74 cm	181,- €	199,- €	216,- €	133,- €	133,- €	93,- €

* Farbkennzeichen Tischplatte:

3 Ahorn | 5 Grau | 6 Buche | N Nußb. | W Weiß | E Eiche

Fuß: Rundrohr verchromt Ø 6 cm

Elektrifizierung Position angeben!
Für alle Tische möglich

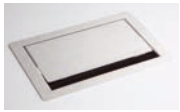

VELDATA0
ohne Einbau
458,- €

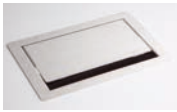

VELDOSE0
ohne Einbau
344,- €

	SET K2 280 x 80 cm	SET K3 320 x 160 cm	SET K4 320 x 240 cm	SET K5 400 x 240 cm	SET K6 380 x 240 cm	SET K7 ø 160 cm
	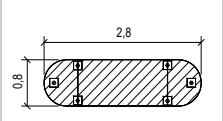	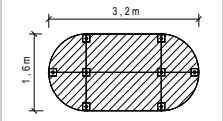	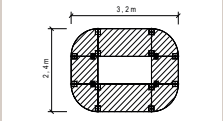	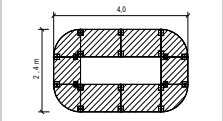	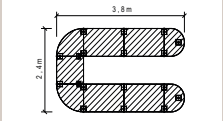	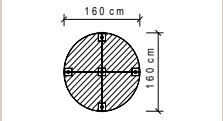
Inklusive Stützfuß	2x VKPA0, 1x VKP16 6x VSTFK	4x VKP91, 2x VKP16 8x VSTFK	4x VKP91, 2x VKP08 2x VKP16, 12x VSTFK	4x VKP91, 2x VKP08 4x VKP12, 16x VSTFK	2x VKA60, 2x VKP91, 1x VKP08, 4x VKP12, 16x VSTFK	4x VKP91, 5x VSTFK
K-Serie SETs	VSETK2/*	VSETK3/*	VSETK4/*	VSETK5/*	VSETK6/*	VSETK7/5
	1.027,- €	1.689,- €	2.414,- €	3.142,- €	2.954,- €	986,- €

Stellbeispiele:

MEETING TISCHSYSTEM V-SERIE

Nicht vergessen: Bitte ergänzen Sie die Artikelnummer um das Farbkennzeichen * Plattendicke 1,9 cm (B x T)		80 x 80 cm	120 x 80 cm	160 x 80 cm	160 x 69 cm
V-Serie Tischfuß eckig	**Grau**	**VVS08/5** **203,- €**	**VVS12/5** **222,- €**	**VVS16/5** **260,- €**	**VVT16/5** **297,- €**
Schwarz		**VVS08/6** **203,- €**	**VVS12/6** **222,- €**	**VVS16/6** **260,- €**	**VVT16/6** **297,- €**

Arbeitshöhe 72 cm

Fuß einbrennlackiert grau oder schwarz
Höhenjustierung ± 5 mm

5 Grau Farbkennzeichen Tischplatte

Fuß: Vierkantrohr 2,5 x 2,5 cm
Rahmen: Rechteckrohr 4,0 x 2,5 cm

6 Buche Farbkennzeichen Tischplatte

Fuß: Vierkantrohr 2,5 x 2,5 cm
Rahmen: Rechteckrohr 4,0 x 2,5 cm

Stellbeispiele:

Serie D
Serie V

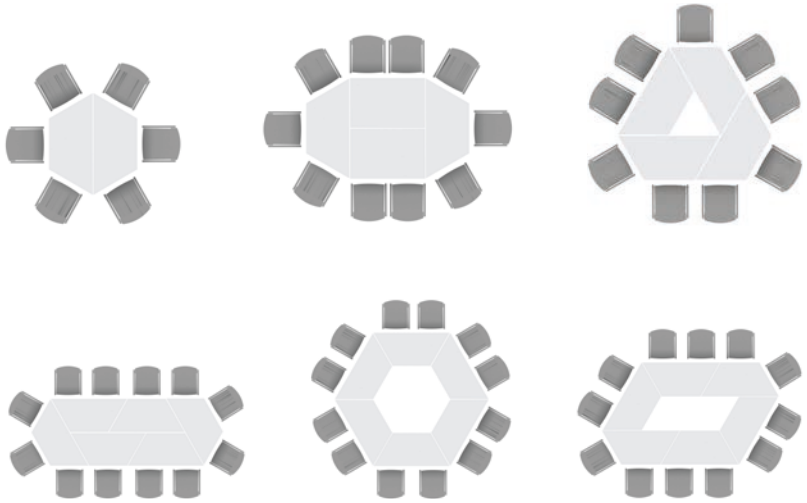

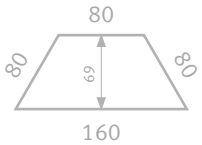

MEETING TISCHSYSTEM D-SERIE

Nicht vergessen:
Bitte ergänzen Sie die Artikelnummer um das Farbkennzeichen *

Plattendicke 1,9 cm (B x T)

	80 x 80 cm	120 x 80 cm	160 x 80 cm	160 x 69 cm
D-Serie Tischfuß rund — **Schwarz**	VDR08/*/D 232,- €	VDR12/*/D 260,- €	VDR16/*/D 297,- €	VDRTR/*/D 342,- €
Chrom	VDR08/*/C 274,- €	VDR12/*/C 313,- €	VDR16/*/C 349,- €	VDRTR/*/C 383,- €

Arbeitshöhe 72 cm

Rahmen: Rechteckrohr 4,0 x 2,5 cm, einbrennlackiert schwarz
Höhenjustierung ± 5 mm

* Farbkennzeichen Tischplatte:

3 Ahorn | 5 Grau | 6 Buche | W Weiß

Fuß: Rundrohr schwarz Ø 4 cm

Fuß: Rundrohr verchromt Ø 4 cm

Rahmen: Rechteckrohr 4,0 x 2,5 cm

	80 x 80 cm	120 x 80 cm	160 x 80 cm	160 x 69 cm
D-Serie Tischfuß eckig	VDQ08/*/D 224,- €	VDQ12/*/D 252,- €	VDQ16/*/D 291,- €	VDQTR/*/D 333,- €

Arbeitshöhe 72 cm

Rahmen: Rechteckrohr 4,0 x 2,5 cm, einbrennlackiert schwarz
Höhenjustierung ± 5 mm

* Farbkennzeichen Tischplatte:

3 Ahorn | 5 Grau | 6 Buche | W Weiß

Fuß: Quadratrohr schwarz 3,5 x 3,5 cm
Rahmen: Rechteckrohr 4,0 x 2,5 cm

MEETING TISCHSYSTEM KT-SERIE

Nicht vergessen:

Bitte ergänzen Sie die Artikelnummer
um das Farbkennzeichen *

Plattendicke 2,5 cm

(B x T)

280 x 130/85 cm

nur innerhalb BRD lieferbar!
inkl. Vertragen vor Ort,
5–10 Tage Lieferzeit

220 x 103/83 cm

frei Haus ohne Vertragen,
sofort ab Lager lieferbar!

KT-Serie mit Holzuntergestell

Arbeitshöhe 74,5 cm

1 Kabeldose mittig ø 8cm, 2 Kabelklemmen inkl.

Holzuntergestell silber

	VKT28H/* **839,- €**	

KT-Serie mit Chromfüßen

Arbeitshöhe 72–74 cm

1 Kabeldose mittig ø 8 cm, 2 Kabelklemmen inkl.

Rundrohr verchromt
ø 6 cm

Chrom	**VKT28C/*** **839,- €** 6 Füße	**VKT22C/*** **743,- €** 4 Füße

KT-Serie mit Säulenfuß

Arbeitshöhe 74 cm

2 Säulen
Säule Ø 7,6 cm, Tellerfuß Ø 70,0 cm

1 Kabeldose mittig ø 8 cm, 2 Kabelklemmen inkl.

Rundrohr verchromt

Rundrohr silber

Silber	**VKT28S/*/S** **1.164,- €**	**VKT22S/*/S** **1.077,- €**
Chrom	**VKT28S/*/C** **1.301,- €**	**VKT22S/*/C** **1.204,- €**

Kabelklappe VELKL31 (ohne Elektrifizierung) siehe Rubrik „Zubehör“

Elektrifizierung
Position angeben!

Für alle Tische möglich

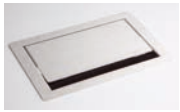

VELDATA 1
inkl. Einbau

694,- €

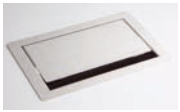

VELDOSE1
inkl. Einbau

589,- €

* Farbkennz. Tischplatte:

3	5	6	N	E	W
Ahorn	Grau	Buche	Nußb.	Eiche	Weiß Kante silber

MEETING TISCHSYSTEM 22

T-Fuß / Kabelwanne

elektrisch höhenverstellbar

Elektrisch höhenverstellbar
2 Motoren in den Säulen integriert
1 Schuko-Stecker
Gestell äußerst stabil
Höhenjustierung ± 5 mm
Stahlrahmen unter der Tischplatte
4 x 2 cm Rechteckrohr
mit abklappbarer Kabelwanne
Hubgeschwindigkeit ca. 36 mm/sec

Nutzlast des Tisches:
80 kg dynamisch, 120 kg statisch

Horizontale Kabelwanne enthalten
1 Kabeldose mittig Ø 8 cm,
2 Kabelklemmen inkl.

220 x 103/83 cm

frei Haus ohne Vertragen,
sofort ab Lager lieferbar!

XMST 22 mit Tast-Schalter

Arbeitshöhe 72–119 cm
Quadratrohr ☐ 7 cm, 1-stufig

Gestell silber (ähnlich RAL 9006)
7 x 7 cm

Silber

VXMST22/*/S

1.413,- €

Tast-Schalter

- Sanft-Anlauf/Sanft-Stopp mit Auffahrschutz
- Schalter links oder rechts unter der Tischplatte montierbar

XDSM 22 mit Memory-Schalter

Arbeitshöhe 63,5–128,5 cm
Quadratrohr ☐ 7 cm, 2-stufig

Gestell silber (ähnlich RAL 9006)
7 x 7 cm

Silber

VXDSM22/*/S

1.599,- €

Memory-Schalter

- 4 Speicherplätze
- Sanft-Anlauf/Sanft-Stopp mit Auffahrschutz
- Display links oder rechts unter der Tischplatte montierbar
- Display kann nach hinten verschoben werden
- Anzeige schaltet bei nicht Bedienung automatisch aus
- Stromverbrauch Standby 0,3 Watt

PC Halter
Silber

VRCPU/S

139,- €

Kann an beliebiger Stelle unter die Tischplatte geschraubt werden, Moosgummi liegt bei!

Nutzbreite	13,5–21,5 cm
Auflage	36 cm
Höhenverstellung	33–52 cm

Elektrifizierung möglich
Position angeben!

VELDATA 1/VELDOSE 1
nur außermittig möglich

VELKL30/VELKL31
mittig möglich

siehe Rubrik „Zubehör“

* Farbkennz. Tischplatte:

3	5	6	N	E	W
Ahorn	Grau	Buche	Nußb.	Eiche	Weiß Kante silber

KLAPPTISCH

Nicht vergessen:

Bitte ergänzen Sie die Artikelnummer um das Farbkennzeichen *

Plattendicke 3,8 cm (B x T)

Klapptisch 138 x 69 cm	Klapptisch 160 x 80 cm
VKL14/*	VKL16/*
385,- €	419,- €

Klapptisch montiert

Arbeitshöhe 73,5 cm

Stapelhöhe 13,5 cm/Tisch
Höhenjustierung ± 5 mm

Fertig montiert geliefert!

* Farbkennzeichen Tischplatte:

6 Buche | W Weiß

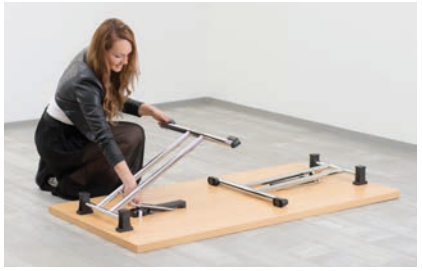

Transportwagen

für VKL14 und VKL16 geeignet

Stapelhöhe 13,5 cm/Tisch

2 Lenkrollen gebremst
Hartgummirollen

Auflagefläche:
L = 160 cm
B = 69 cm
2,5 cm Spanplatte mit 2 mm Dickkante

Bodenfreiheit/Höhe Rollen = 25 cm

max. Belastung 400 kg
max. 8 Tische stapelbar

VKLW16

524,- €

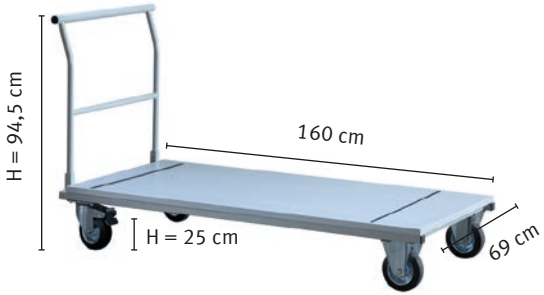

KLAPPTISCH, FAHRBAR

Nicht vergessen:

Bitte ergänzen Sie die Artikelnummer um das Farbkennzeichen *

Plattendicke 2,5 cm (B x T)

Klapptisch (Staffeltisch)
160 x 80 cm

Klapptisch fahrbar

VKF16/*

544,- €

Arbeitshöhe 75 cm

2 mm umlaufende ABS-Kante

Tischplatte kann zum Verstauen um 90 Grad gekippt werden (einrastend), einfache Bedienung über Griffstange

* Farbkennzeichen Tischplatte:

3	5	6	N	W	E
Ahorn	Grau	Buche	Nußb.	Weiß	Eiche

R Asteiche Asteiche NEU

Stahlgestell
silber pulverbeschichtet

4 Doppelrollen feststellbar

mit Gummipuffer

Die Tische können ineinander gefahren werden
Stellplatztiefe ca. 70 cm für den ersten Tisch, ca. 19 cm pro zusätzlichem Tisch

H = 117.5 cm

STÜHLE

Drehstühle
Stehhilfe
Besucherstühle

DREHSTUHL PREMIUM

Nicht vergessen:

Bitte ergänzen Sie die Artikelnummer
um das Farbkennzeichen *

5 Jahre Funktionsgarantie

siehe AGB
(Liefer- und Zahlungsbedingungen)

Bezug 100% Polyester

- Gewicht: 250 g/m² ± 5 %
- Scheuerfestigkeit (Scheuertouren): 150.000 ± 10 % (Martindale)
- Feuersicherung: EN 1021-1 & 2, BS CRIB 5, BS 7176:1995
- Lichtechtheit (Blaumaßstab): 6; ISO 105-B02 (Xenotest)
- Reibechtheit (Graumaßstab): 4–5; ISO 105-X12 (Crockmeter)
- Pilling (2000 Scheuertouren): 5; ISO 12945-2

Premium mit Ziernaht

VSDP1/D

811,- €

Belastbarkeit: 130 kg
Gewicht: 21,5 kg
Breite Sitz: 50 cm

* Farbkennzeichen Bezug:

D = Schwarz

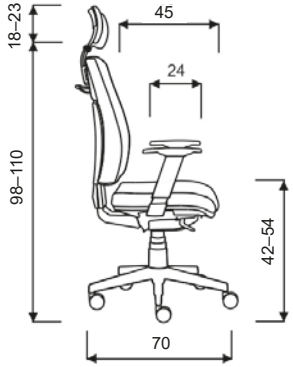

Bequemer, ergonomischer Komfortsitz mit dicker Sitzpolsterung

- Hochwertige Punkt-Synchronmechanik mit Gewichtseinstellung
- Stufenlose Höhenverstellung durch Gasdruckfeder (Hebel),
  Stufenlos in der Höhe einstellbare Rückenlehne (Druckknopf)
  Arretierung der Rückenlehne (Knopf) in 5 verschiedenen Positionen
  Rücken mit Kunststoffabdeckung schwarz
- Sitztiefenverstellung (Schiebesitz, verstellbar mit Schieber)
- 2D-Kopfstütze gepolstert, Höhe und Neigung verstellbar
- 3D-Multifunktionsarmlehnen, dreifach verstellbar mit Softpad-PU-Auflage
- Hochwertiges Fußkreuz Aluminium poliert, Mittelsäule chrom
- Lastabhängig gebremste Universal-Doppelrollen
  (geeignet für alle Böden) Ø 65 mm
- Zweifarbiger Design-Bezug mit abgesetzten Ziernähten

Lieferung erfolgt teilmontiert im Karton zur einfachen Selbstmontage

Premium 2 mit Netzrücken

VSDP2/D

611,- €

Belastbarkeit: 150 kg
Gewicht: 21,5 kg
Breite Sitz: 50 cm

Farbkennzeichen Bezug:

D = Schwarz

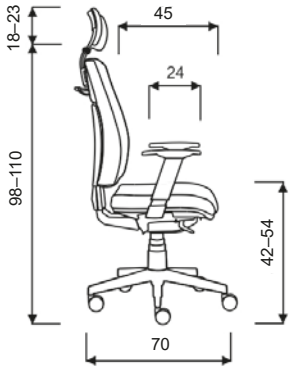

Bequemer, ergonomische Komfortsitz mit hohem Netzrücken

- Hochwertige Punkt-Synchronmechanik mit Gewichtseinstellung
- Stufenlose Höhenverstellung durch Gasdruckfeder (Hebel),
- Feste Rückenlehne mit stabiler Netzbespannung schwarz
- Lordosen-/Lendenwirbelstütze höhenverstellbar
- Armlehnen höhenverstellbar mit Softpad-PU-Auflage, abmontierbar
- Kopfstütze mit Netzbespannung schwarz
  Höhe und Neigung verstellbar
- Sitz: hochabriebfester und strapazierfähiger Stoffbezug
- Zweifarbiger Design-Bezug schwarz/grau mit abgesetzten Ziernähten
- Hochwertiges Fußkreuz Aluminium poliert, Mittelsäule chrom
- Lastabhängig gebremste Universal-Doppelrollen
  (geeignet für alle Böden) Ø 65 mm

Lieferung erfolgt teilmontiert im Karton zur einfachen Selbstmontage

DREHSTUHL SOLID

Solid

VSDS1/D

441,- €

Belastbarkeit: 130 kg
Gewicht: 18 kg
Breite Sitz: 50 cm

* Farbkennzeichen Bezug:

D
Schwarz

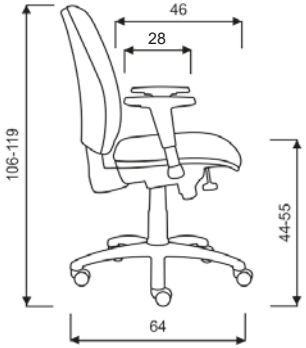

Ergonomischer Bürodrehstuhl mit hoher Rückenlehne

- Punkt-Synchronmechanik mit manueller Gewichtseinstellung (Drehknopf vorn)
- Stufenlose Höhenverstellung durch Gasdruckfeder (Hebel)
- Höheneinstellbare Rückenlehne, Rastereinteilung (verschieben) Arretierung für Rückenlehne mittels Hebel Rücken mit Kunststoffabdeckung schwarz
- Armlehnen höhenverstellbar Polypropylen PP schwarz, Softpad-PU-Auflage
- Robustes Nylon-Fusskreuz schwarz
- Lastabhängig gebremste Universal-Doppelrollen (geeignet für alle Böden) Ø 50 mm

Lieferung erfolgt teilmontiert im Karton zur einfachen Selbstmontage

Solid 2 mit Netzrücken

VSDS2/D

389,- €

Belastbarkeit: 140 kg
Gewicht: 18 kg
Breite Sitz: 50 cm

Farbkennzeichen Bezug:

D
Schwarz

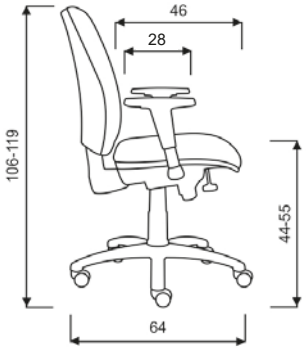

Ergonomischer Bürodrehstuhl mit hohem Netzrücken

- Ergonomisch geformte Rückenlehne mit Netzbespannung schwarz
- Punkt-Synchronmechanik mit stufenloser Einstellung des Gegendrucks
- Sitzhöhenverstellung durch Sicherheitsgasfeder
- Armlehnen höhenverstellbar Polypropylen PP schwarz, Softpad-PU-Auflage
- Sitz: hochabriebfester und strapazierfähiger Stoffbezug schwarz
- Rückenlehne Netzbespannung Doppelmembran schwarz mit schwarzer Kunststoff-Umrandung
- Fusskreuz Nylon-Kunststoff schwarz
- Lastabhängig gebremste Universal-Doppelrollen (geeignet für alle Böden) Ø 65 mm

Lieferung erfolgt teilmontiert zur leichten Selbstmontage

STEHHILFE

3 Jahre Funktionsgarantie

siehe AGB
(Liefer- und Zahlungsbedingungen)

Bezug 97% Polyester, 3% Elastan

Öko-Tex Standard 10
Farbechtheit nach Automobilstandard
40.000 Scheuertouren

Sitzschaum: FCKW-freier Polyurethanschaum
Sitzschale (Sattelsitz): PA6 GF30
Schaumträger: PP

Hammer-Stand

VSST1/*

507,- €

Belastbarkeit: 110 kg
Gewicht: 5,5 kg
Sitztiefe: 31 cm
Sitzbreite: 32 cm

* Farbkennzeichen Bezug:

D = Schwarz H = Grün

Steh auf!

- Höhenverstellung von 63–93 cm
- Verstellung mittels Griff, Gasdruckfeder
- Ergonomisch geformter Sitz, drehbar, mit Rückstellung, das Standrohr ist elastisch im Fußgelenk gelagert, dadurch wird ein aktives und gesundes Arbeiten gefördert
- 3-armiger Fuß 53 x 33 cm Aluminium rutschfeste Gleiter
- Lieferung erfolgt teilmontiert im Karton zur einfachen Selbstmontage

BESUCHERSTUHL

Nicht vergessen:

Bitte ergänzen Sie die Artikelnummer
um das Farbkennzeichen *

5 Jahre Funktionsgarantie

siehe AGB
(Liefer- und Zahlungsbedingungen)

Bezug 100% Polyester

- Gewicht: 250 g/m² ± 5 %
- Scheuerfestigkeit (Scheuertouren): 150.000 ± 10 % (Martindale)
- Feuersicherung: EN 1021-1 & 2, BS CRIB 5, BS 7176:1995
- Lichtechtheit (Blaumaßstab): 6; ISO 105-B02 (Xenotest)
- Reibechtheit (Graumaßstab): 4–5; ISO 105-X12 (Crockmeter)
- Pilling (2000 Scheuertouren): 5; ISO 12945-2

4-Fuß-Stuhl mit Ziernaht

Tragfähigkeit: 130 kg
Gewicht: 8,5 kg (17 kg)
Breite Sitz: 46 cm
Gesamtbreite: 59 cm

* Farbkennzeichen Bezug:

D = Schwarz

VSBP1/D

588,- €

2er Set

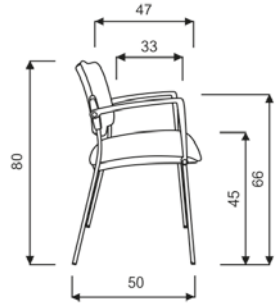

4-Fußstuhl mit Armlehnen

- Gestell aus verchromtem Rechteckprofil 25 x 15 mm, Bodengleiter Kunststoff schwarz
- Armlehnen Polypropylen (PP) schwarz, nicht abschraubbar
- Rücken mit Kunststoffabdeckung schwarz
- Design-Bezug zweifarbig mit abgesetzten Ziernähten
- Stapelschutz
- Stapelbar bis zu 4 Stühle

Lieferung 2 Stück in einem Karton, komplett montiert

Freischwinger

Tragfähigkeit: 120 kg
Gewicht: 10 kg kg (20 kg)
Breite Sitz: 45 cm
Gesamtbreite: 56 cm

* Farbkennzeichen Bezug:

D
Schwarz

VSBP2/D

588,- €

2er Set

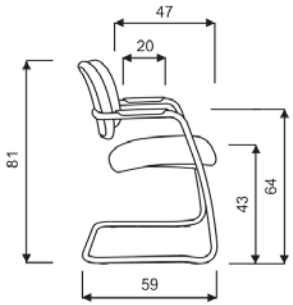

Freischwinger mit integrierten Armlehnen

- Gestell Rundrohr 25 mm verchromt, Bodengleiter Kunststoff schwarz
- Armauflagen Polypropylen (PP) schwarz
- Rücken mit Kunststoffabdeckung schwarz
- Stapelbar bis zu 4 Stühle

Lieferung 2 Stück in einem Karton, komplett montiert

Freischwinger mit Netzrücken

Tragfähigkeit: 120 kg
Gewicht: 10 kg (20 kg)
Breite Sitz: 45 cm
Gesamtbreite: 56 cm

Farbkennzeichen Bezug:

D
Schwarz

VSBP3/D

608,- €

2er Set

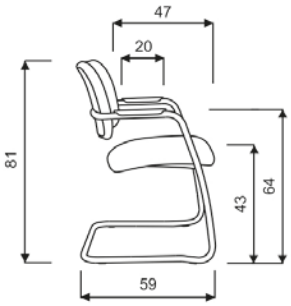

Freischwinger mit integrierten Armlehnen und Netzrücken

- Gestell Rundrohr 25 mm verchromt, Bodengleiter Kunststoff schwarz
- Armauflagen Polypropylen (PP) schwarz
- Rückenlehne Netzbespannung Doppelmembran schwarz mit schwarzer Kunststoff-Umrandung
- Stapelbar bis zu 3 Stühle

Lieferung 2 Stück in einem Karton, komplett montiert

AKUSTIK

Einhausungen
Arbeitsplatzabtrennungen
Knieraumblende
Wandpaneele / Stellwand

AKUSTIK-EINHAUSUNG

NEU AB 1.9.2021 LIEFERBAR!

Zum Aufstellen auf eine Tischplatte **ab 67 cm Tiefe.** (B x T x H)	für Schreibtisch B=120cm 114 x 65 x 60,5 cm	für Schreibtisch B=160cm 154 x 65 x 60,5 cm	für Schreibtisch B=180cm 174 x 65 x 60,5 cm

Einhausung klappbar, freistehend

Akustik-Einhausung, 3-seitig, faltbar

V-Cut Eckverbindung, Aufstellwinkel einstellbar
Ausklinkung für Kabeldurchführung
H=2cm, B=80cm
Rundungen 4 cm

Seitenteile T=65/57,5cm, Winkel 82°

Zum Aufstellen auf vorhandene Tischplatte
Rutschhemmende transparente Fußgleiter (H=0,5cm)

Schallschutzvlies, Höhe 60cm
Farbe: grau-meliert, Filzoptik, 16mm
Schwer entflammbar gemäß DIN 4102 (B1)
Schallschutzklasse C

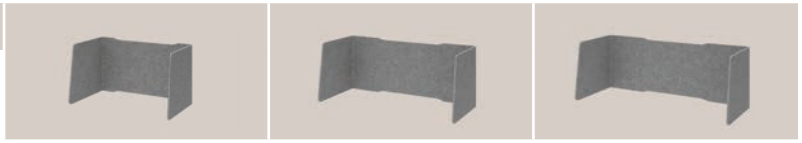

VARE6012/5	VARE6016/5	VARE6018/5
304,- €	360,- €	384,- €

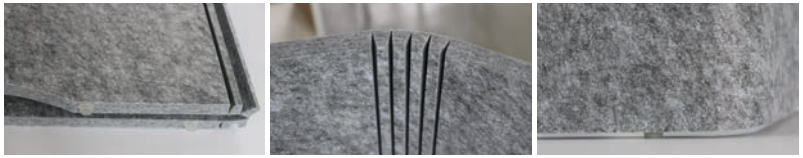

B = 95,5/88 cm T = 65/58 cm H = 60,5 cm	B = 127,5/120 cm T = 65/58 cm H = 60,5 cm	B =143,5/136 cm T = 65/58 cm H = 60,5 cm

Einhausung L-Form, 2-tlg., freistehend

Akustik-Einhausung, 2-seitig, gesteckt

gezinkte Eckverbindung, re/li verwendbar
Ausklinkung für Kabeldurchführung
H=2cm, B=50 cm (für 95er), B=60 cm (für120er/143er)
Rundungen 4 cm

Seitenteile T=65/57,5cm, Winkel 82°

Zum Aufstellen auf die Tischplatte
Rutschhemmende transparente Fußgleiter (H=0,5cm)

Schallschutzvlies, Höhe 60cm
Farbe: grau-meliert, Filzoptik, 16mm
Schwer entflammbar gemäß DIN 4102 (B1)
Schallschutzklasse C

VARZ6012/5	VARZ6016/5	VARZ6018/5
216,- €	240,- €	264,- €

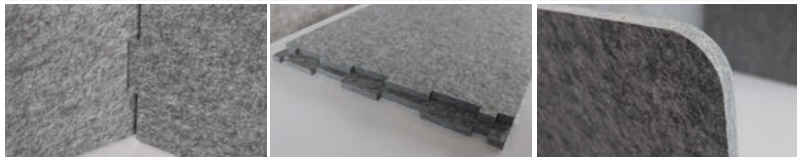

Aufstellmöglichkeiten:

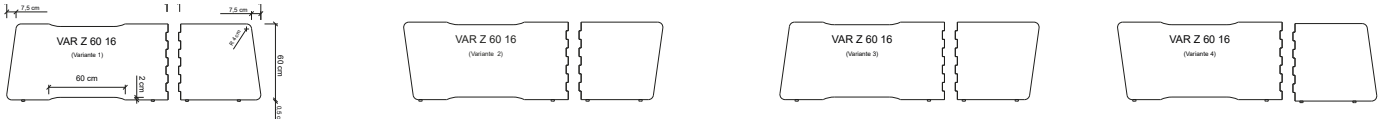

AKUSTIK-TRENNWAND „BASIC“ - OHNE RAHMEN

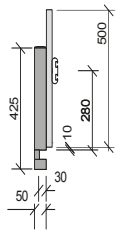

Montage an der Hinterseite eines Schreibtisches:
Zwei stabile Halterungen (430 x 50 x 50 mm) zum Anklemmen an eine Schreibtischplatte (max. 30 mm dick). Überstand nach hinten 20 mm

Halterung silber (ähnlich RAL 9006)
ohne Rahmen

(B x T x H)

Akustik-Trennwand mit Halterung

Schallschutzvlies, grau-meliert, Filzoptik
Höhe 50 cm, 25 mm dick
Schwer entflammbar gemäß DIN 4102 (B1)
Schallschutzklasse C

1 cm Spalt zwischen Tischplatte und Akustikwand

für 120 cm Tisch 119,5 x 2,5/5 x 50 cm	für 160 cm Tisch 159,5 x 2,5/5 x 50 cm	für 180 cm Tisch 179,5 x 2,5/5 x 50 cm
VARW12/5 **306,- €**	**VARW16/5** **398,- €**	**VARW18/5** **408,- €**

Akustik-Trennw. + Orga-Schiene mit Halterung

	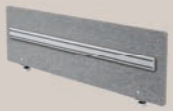	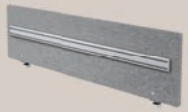
VARO12/5 **411,- €**	**VARO16/5** **545,- €**	**VARO18/5** **557,- €**

Orga-Schiene mit Halterung

Von vorne aufzuschraubend, Höhe 36 cm,
Organisationsschiene (9 x 2,5 cm) zur Aufnahme von:
Bildschirm-Tragarmen/Organisationsschalen;

Breiten: 102/142/162 cm

Breite 102 cm	**Breite 142 cm**	**Breite 162 cm**
VORG12/S **258,- €**	**VORG16/S** **308,- €**	**VORG18/S** **334,- €**

Orga-Schiene ohne Halterung

Zusätzliche einzelne Orga-Schiene (9 x 2,5 cm)
zum Anschrauben auf vorhandene Halterung (von VATW, VORG, VATO)

VORGSC12/S **161,- €**	**VORGSC16/S** **208,- €**	**VORGSC18/S** **230,- €**

Bildschirm-halterung

Silber

VORGPD/S

224,- €

Feste Höhe,
ohne Tiefeneinstellung,
Aluminium

Drehbar 360°
neigbar +90°/-55°
schwenkbar ±90°
Tragfähigkeit bis 7 kg

Schnellverschluss,
leicht zu montieren

Bildschirm-arm

Silber

VORGPF/S

358,- €

Dynamischer Höheneinstellungs-bereich von 240 mm, gekuppelte Tiefenverstellung, Aluminium

Drehbar 360°
neigbar +90°/-55°
schwenkbar ±90°
Tragfähigkeit bis 7 kg

Schnellverschluss,
leicht zu montieren

Orga Set silber

- Stiftebox
- Papierbox
- A4 Ablage

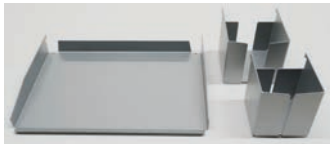

VORGSET/S

153,- €

AKUSTIK-KNIERAUMBLENDE - OHNE RAHMEN

Montage an der Hinterseite eines Schreibtisches:
Zwei stabile Halterungen (430 x 50 x 50 mm) zum Anklemmen an eine Schreibtischplatte (max. 30 mm dick). Überstand nach hinten 20 mm

Halterung silber (ähnlich RAL 9006)
ohne Rahmen

(B x T x H)

für 120 cm Tisch 119,5 x 2,5/5 x 50 cm	für 160 cm Tisch 159,5 x 2,5/5 x 50 cm	für 180 cm Tisch 179,5 x 2,5/5 x 50 cm
VSIA12/5 258,- €	VSIA16/5 358,- €	VSIA18/5 368,- €

Akustik-Knieraumblende mit Halterung

Schallschutzvlies, grau-meliert, Filzoptik
Höhe 50 cm, 25 mm dick
Schwer entflammbar gemäß DIN 4102 (B1)
Schallschutzklasse C

1 cm Spalt zwischen Tischplatte und Akustikwand

Nicht für: H, J, Q, R

AKUSTIK-SEITENTEIL

Montage an der Seite eines Schreibtisches:
je 2 Halterungen zum Anklemmen an Tischplatte mit max. 30 mm Dicke

Halterung silber (ähnlich RAL 9006)
ohne Rahmen

(B x T x Dicke)

Seitenteile - im SET für 80 cm tiefen Tisch 73,5 x 50 x 2,5 cm	Mittelteil für 80 cm tiefen Tisch 73,5 x 50 x 2,5 cm
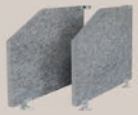	
VARS2/5 306,- €	VARS1/5 192,- €

Akustik-Seitenteil mit Halterung

Nur zusammen mit Trennwand ARW oder ARO montierbar

Schallschutzvlies, grau-meliert, Filzoptik
Höhe 50 cm, 25 mm dick
Schwer entflammbar gemäß DIN 4102 (B1)
Schallschutzklasse C

1 cm Spalt zwischen Tischplatte und Akustikwand

2 x Akustikseitenteile incl. 4 Plattenhalter, 2 Eckwinkel

1 x Akustik-Mittelwand incl. 2 Plattenhalter, 1 T-Winkel

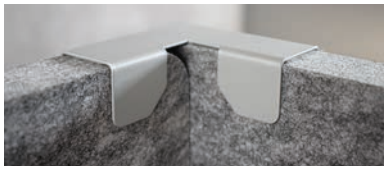

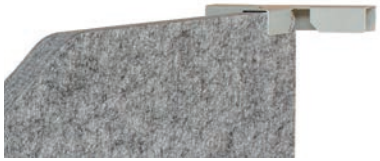

AKUSTIK-WANDELEMENT

Montage an der Wand mittels Magnetstreifen (H x B x D)	Variante 1 200 x 25 x 2,5 cm	Variante 2 100 x 25 x 2,5 cm	Variante 3 65 x 32,5 x 2,5 cm
Akustik-Wandelemente	**VAWP200/5**	**VAWP100/5**	**VAWP65/5**
Schallschutzvlies, 25 mm dick, grau-meliert, Filzoptik Schwer entflammbar gemäß DIN 4102 (B1) Schallschutzklasse C	**695,- €**	**431,- €**	**384,- €**

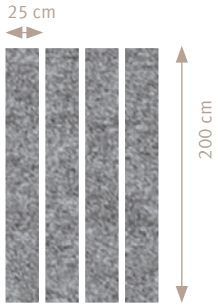

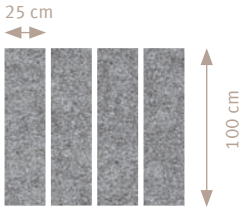

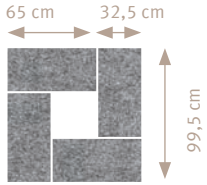

AKUSTIK-STELLWAND

4 Grifflöcher zum einfachen Verstellen und zum Anbringen von Spezialscharnieren/Klettband für Verkettung von mehreren Stellwänden Anlieferzustand: zerlegt, einfache Montage Rahmen: Aluminium eloxiert (B x T x H)	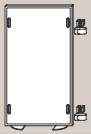 **98 x 2,7 x 166 cm**
Akustik-Stellwand	**VASW1610/5**
Schallschutzvlies, grau-meliert, Filzoptik 25 mm dick Schwer entflammbar gemäß DIN 4102 (B1) Schallschutzklasse C Umlaufender Alurahmen 27 x 25 mm Stellfüße halbrund Ø 250 mm x 6 mm, silber einbrennlackiert	**742,- €**

ZUBEHÖR

Knieraumblenden
Kabelführung
PC- und Bildschirmhalter
Elektrifizierung

KNIERAUMBLENDE

		für Schreibtisch 80 cm	für Schreibtisch 120 cm	für Schreibtisch 160 cm/213 cm	für Schreibtisch 180 cm/200 cm	für Schreibtisch 200 cm + ggf. VSI90	für Schreibtisch 120 cm 2 Knieraumblenden	für Eckwinkel 80 cm
		B = 75 cm	B = 115 cm	B = 155 cm	B = 175 cm	B = 175 cm	B = 108 cm	B = 108 cm
Knieraumblende SI	Silber	VSI08/S 133,- €	VSI12/S 161,- €	VSI16/S 187,- €	VSI18/S 203,- €	VSI18/S 203,- €	VSI90/S 152,- €	VSI90/S 152,- €

Höhe 35 cm, Höhe 40 cm mit Halterung

Nicht für: H, J, Q, R

Silber (ähnlich RAL 9006)

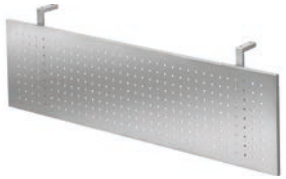

zusammen mit Akustikelementen verwendbar / Kabelwanne VKC möglich

		B = 68,2 cm	B = 108,2 cm	B = 148,2 cm	B = 168,2 cm	B = 188,2 cm		B = 112,1 cm
Knieraumblende RSI	Silber	VRSI08/S 135,- €	VRSI12/S 159,- €	VRSI16/S 192,- €	VRSI18/S 204,- €	VRSI20/S 216,- €		VRSI90/S 152,- €
	Graphit	VRSI08/G 135,- €	VRSI12/G 159,- €	VRSI16/G 192,- €	VRSI18/G 204,- €	VRSI20/G 216,- €		VRSI90/G 152,- €

Höhe 35 cm
36 cm mit Halterung

Nicht für: H, J, Q

Silber (ähnlich RAL 9006)

Graphit

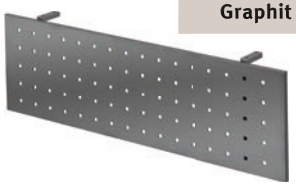

nicht mit Akustikelementen verwendbar / Kabelwanne VKC **nicht** möglich

Akustik-Knieraumblende mit Halterung			B = 119,5 cm	B = 159,5 cm	B = 179,5 cm			
			VSIA12/5 258,- €	VSIA16/5 358,- €	VSIA18/5 368,- €			

Höhe 50 cm, 2,5 cm dick
Nicht für: H, J, Q, R

Schallschutzvlies, grau-meliert, Filzoptik, schwer entflammbar gemäß DIN 4102 (B1), Schallschutzklasse C, 1 cm Spalt zwischen Tischplatte und Knieraumblende

zusammen mit Akustikelementen verwendbar / Kabelwanne VKC möglich

KABELWANNE/THEKENAUFSATZ

	für Schreibtisch 80 cm	für Schreibtisch 120 cm	für Schreibtisch 160 cm/213 cm	für Schreibtisch 180 cm/200 cm
Kabelwanne horizontal, abklappbar		B = 86,2 cm	B = 126,2 cm	B = 146,2 cm
Silber		VKC12/S 106,- €	VKC16/S 118,- €	VKC18/S 127,- €
Graphit		VKC12/G 106,- €	VKC16/G 118,- €	VKC18/G 127,- €
Weiß NEU		VKC12/W 106,- €	VKC16/W 118,- €	VKC18/W 127,- €

Metall, 10/14 cm

Nicht geeignet für Serien: Y, R, J, JD, HD

- Silber (ähnlich RAL 9006)
- Graphit
- Weiß

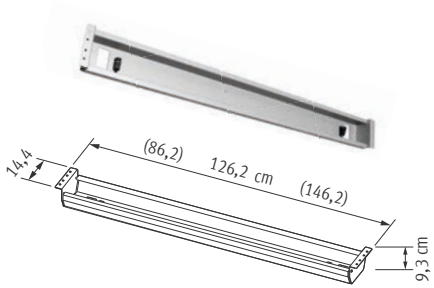

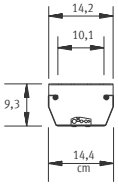

	für Schreibtisch 80 cm	für Schreibtisch 120 cm	für Schreibtisch 160 cm	für Eckwinkel 90°
Thekenaufsatz	VWB08/*	VWB12/*	VWB16/*	VWB90/*
	185,- €	207,- €	224,- €	207,- €

zum Einstellen von A4-Ordnern geeignet

Höhe 35 cm, Tiefe 32 cm

* Farbkennzeichen:

3	5	6	N	W	E
Ahorn	Grau	Buche	Nußb.	Weiß	Eiche

KABELFÜHRUNG

Kabelwanne horizontal, abklappbar

Metall, 10/14 cm

Nicht geeignet für Serien: Y, R, J, JD, HD

Silber (ähnlich RAL 9006)

Graphit

Weiß

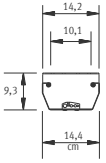

	B = 86,2 cm	
Silber Graphit Weiß	**VKC12/S** **VKC12/G** **VKC12/W**	**106,- €**
	B = 126,2 cm	
Silber Graphit Weiß	**VKC16/S** **VKC16/G** **VKC16/W**	**118,- €**
	B = 146,2 cm	
Silber Graphit Weiß	**VKC18/S** **VKC18/G** **VKC18/W**	**127,- €**

Kabelwanne horizontal, abklappbar

VHK12/5

112,- €

abklappbar, 90 x 22 x 7 cm (B x T x H)

speziell für Serien: H; Q

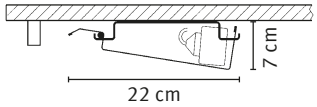

Kabelspirale horizontal

VCKHO/A

98,- €

passend für alle Schreibtische

Länge bis 140 cm, Kunststoff, silber, B = 7 cm,
14 Segmente

STÜTZFUSS

Stützfuß	**VSTFH/S** Silber **VSTFH/G** Graphit **VSTFH/W** Weiß	**VSTFQ/S** Silber	**VSTFR/S** Silber **VSTFR/G** Graphit
mit Anschraubplatte, höhenverstellbar (Maß ohne Platte)	**81,- €**	**84,- €**	**171,- €**
	ø 6 cm	☐ 6 x 6 cm	☐ 5 x 5 cm
	65,5 - 81 cm	65,5 - 81 cm	2,5 - 82 cm

KABELFÜHRUNG

Kabelspirale vertikal

VCKVE/A

82,- €

passend für alle Schreibtische bis 78 cm Höhe

Länge bis 81,5 cm, Kunststoff, silber,
15 Segmente

Kabelspirale vertikal

VCKXE/S

100,- €

passend für alle Schreibtische, Theke
und elektr. höhenverstellbare Tische

ø 9 cm bis 130 cm, Kunststoff, silber

Kabelklemme

VKLEM

30,- €

beinhaltet 5 Stk./Packung

5-fach Kabelklemme

VKLEM1

48,- €

2er-Set mit 5-fach Kabelklemmen,
zur Befestigung von Kabel unter Tischplatte,
inkl. 8 Schrauben 4 x 20 mm, einfache Montage

PC-HALTER

unter Tisch

VRCPU/S 139,- €

VRCPU/G 139,- €

VRCPU/W 139,- €

- Metall, silber einbrennlackiert RAL 9006
- Metall, graphit einbrennlackiert
- Metall, weiß einbrennlackiert

Kann an beliebiger Stelle unter die Tischplatte geschraubt werden, Moosgummi liegt bei!

Verstellbereich (Schraubverbindungen):
Nutzbreite: 13,5–21,5 cm/Auflage 36 cm/
Höhenverstellung: 33–52 cm

Anschraubplatte: 15 x 15 cm

Tragfähigkeit: 20 kg

seitlich

VCPUH/4 152,- €

- Metall, silber RAL 9006

Geeignet für: O, F, B, N, XB, XS

Montage nur außen am Fuß möglich

Maß Platte: 21 x 50 x 47,5 cm (B x T x H)
Dekor silber

Gehäuse

VXCPU/S 166,- €

- Metall, silber einbrennlackiert RAL 9006

Wird unter die Arbeitsplatte geschraubt

Nicht für: A, J, XDSM, XMST
XD12, XD16: zu wenig Platz wegen Motoren

Maß: 21 x 42 x 47 cm (B x T x H)

BILDSCHIRMHALTERUNG

Bildschirmarm für jede Tischplatte einsetzbar

VCPSA/S 308,- €

Gasschwenkarm aus Alu-Druckguss

- Silber (ähnlich RAL 9006)

Schwenkbereich: 360°
Maximale Ausladung: ca. 529 mm
Maximale Höhe: ca. 380 mm

im Arm integriert, kompatibel mit 100/75 mm VESA Befestigungsplatte

Tragfähigkeit: 3,5–8,5 kg

Bohrung auf Anfrage ø 6cm

Klemm-befestigung

Bildschirmhalter zur Befestigung an vorhandene Orga-Schiene

VORGPD/S 224,- €

Feste Höhe,
ohne Tiefeneinstellung,

- Silber, Aluminium

Drehbar: 360°
Neigbar: +90°/-55°
Schwenkbar: ±90°
Tragfähigkeit: bis 7 kg

Schnellverschluss, leicht zu montieren

Bildschirmarm zur Befestigung an vorhandene Orga-Schiene

VORGPF/S 358,- €

Dynamischer Höheneinstellungsbereich von 240 mm,
gekuppelte Tiefenverstellung

- Silber, Aluminium

Drehbar: 360°
Neigbar: +90°/-55°
Schwenkbar: ±90°
Tragfähigkeit: bis 7 kg

Schnellverschluss, leicht zu montieren

ELEKTRIFIZIERUNG

Bei Fräsung: Bitte immer Position(en) am Tisch angeben. Artikel liegt lose bei, muss bauseits montiert werden.

Steckdosenleiste Edelstahl gebürstet

4x Steckdose VDE

3m Netzkabel

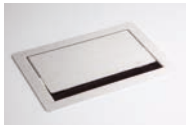

inkl. Fräsung in der Platte	**VELDOSE1** **589,- €**
ohne Fräsung in der Platte	**VELDOSE0** **344,- €**

3x Steckdose VDE
2x RJ45

3m Netzkabel

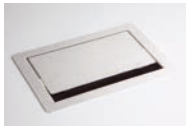

inkl. Fräsung in der Platte	**VELDATA1** **694,- €**
ohne Fräsung in der Platte	**VELDATA0** **458,- €**

Steckdosengehäuse Edelstahl Optik

1x Steckdose
1x USB-Charger
1x RJ45 CAT6

Bohrung mit
ø 80 mm
notwendig!*

Passt in vorhandene Bohrung
von KT22 + KT28

inkl. Fräsung in der Platte	**VELDO801** **506,- €**
ohne Fräsung in der Platte	**VELDO800** **327,- €**

Steckdosenleiste Alu eloxiert

3x Steckdose VDE
2x USB-Charger

2m Netzkabel

inkl. Fräsung in der Platte	**VELDUSB1** **425,- €**
ohne Fräsung in der Platte	**VELDUSB0** **247,- €**

Power Tower Alu

3x Steckdose VDE
2x USB-Charger

2m Netzkabel

in Tischplatte
versenkbar

Bohrung mit
ø 60 mm
notwendig

inkl. Fräsung in der Platte	**VELDO601** **296,- €**
ohne Fräsung in der Platte	**VELDO600** **120,- €**

Kabelklappe Alu - ohne Elektrifizierung

300 x 120 mm

Aluminium eloxiert
mit schwarzer
Bürstenleiste

Deckel mit Absenk-
Dämpfung

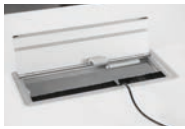

inkl. Fräsung in der Platte	**VELKL31/S** **355,- €**
ohne Fräsung in der Platte	**VELKL30/S** **140,- €**

ELEKTRIFIZIERUNG

Elektrifizierung verkettbar

4-fach Steckdosenleiste VDE
10 A / 250 V

5,0 m Netzanschlusskabel

mit Befestigungsschrauben,
für eine Tischplatte 25 mm

Deutschland — **VELSL45DE** — **82,- €**

Erweiterung

Deutschland — **VELSL40DE** — **61,- €**

Schweiz — **VELSL45CH** — **133,- €**

Erweiterung

Schweiz — **VELSL40CH** — **100,- €**

Induktive Ladestation für QI-fähige Geräte

VELQI01 — **182,- €**

QI-Ladegerät, für Anschluss via USB
oder Steckdose

Ermöglicht kabelloses Laden,
silber gebürstet

Input: DC 5 V/2 A
Output: DC 5 V/1 A (max)
Stecker: 230 V
Kabel: 1,5 m

Einbau in ø 60 mm Bohrung in der Platte.
Bohrung auf Anfrage nach Plan möglich!

KABELDURCHLASS

Bohrung

Bohrung von zusätzlichen Kabeldurchlaßdosen

Dosen anbei:	Dekor 5, M:	Dose grau	ø 80 mm	auf Anfrage
	Dekor E, N, W, R:	Dose silber		
Dosen anbei:	Dekor 5, M: Dekor 3, 6: Dekor E, N, W, R:	Dose grau Dose beige Dose silber	ø 60 mm	auf Anfrage
Tische V...82:	Schreibtisch 200 x 120 cm; 2 Dosen serienmäßig enthalten			

INFORMATIONEN

STELLBEISPIELE

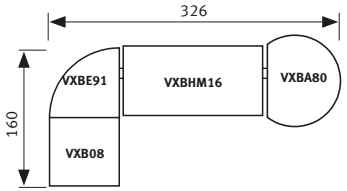

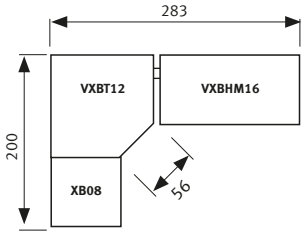

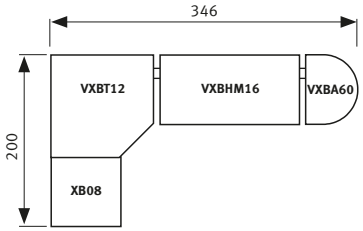

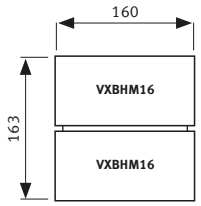

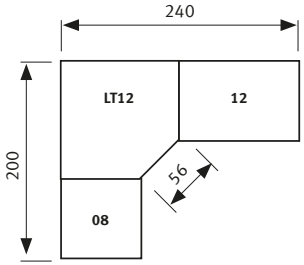

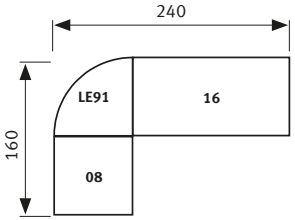

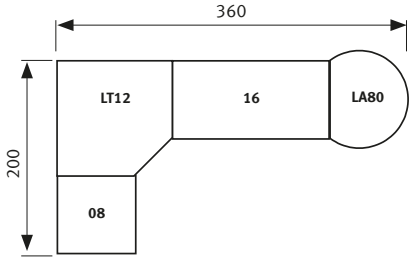

ABMESSUNG

Tischmaße (cm)

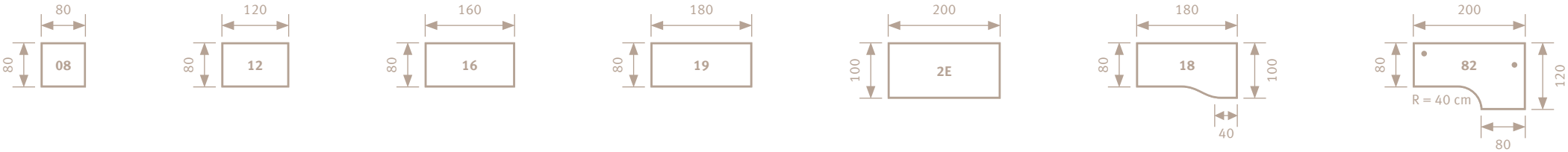

Inkl. 2 Kabeldurchlass-dosen

Verkettungsplatten

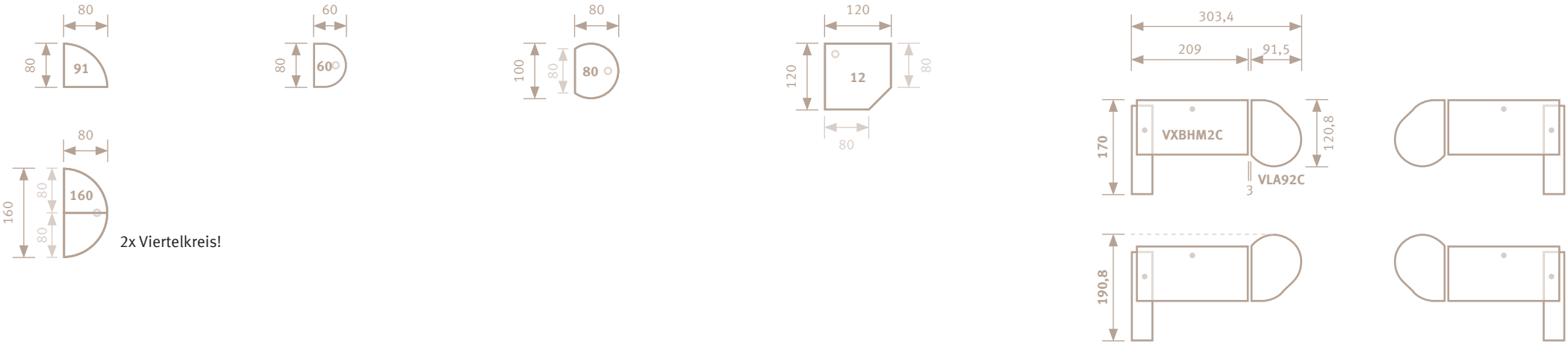

2x Viertelkreis!

Technische Informationen Verkettungs-/Anbauplatten

Eckwinkel
80 x 80 cm

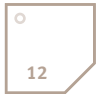

Trapezplatte
120 x 120 cm
inkl. Stützfuß

Arbeitshöhe:
68–85 cm

60

Ansatztisch
60 x 80 cm
inkl. Stützfuß

Arbeitshöhe:
68–85 cm

80

Ansatztisch
80 x 100 cm
inkl. Stützfuß

Arbeitshöhe:
68–85 cm

160

Ansatztisch
160 x 80 cm
(2x Viertelkreis!)
inkl. Stützfuß

Arbeitshöhe:
68–85 cm

Stützfuß
mit Anschraub-
platte
höhenverstellbar

68–82,5cm

BEMASSUNG

Feste Höhe

B-Serie 72 cm

Rundrohr Ø 35 mm bzw. 47 mm

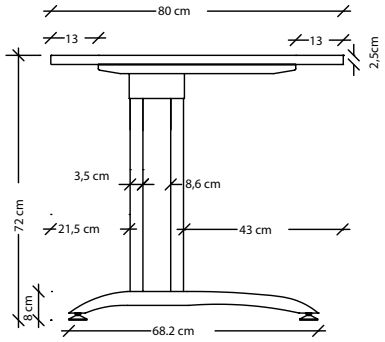

N-Serie 72 cm

Rundrohr Ø 35 mm bzw. 47 mm

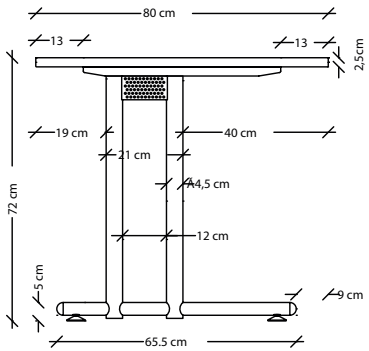

XS-Serie 72 cm

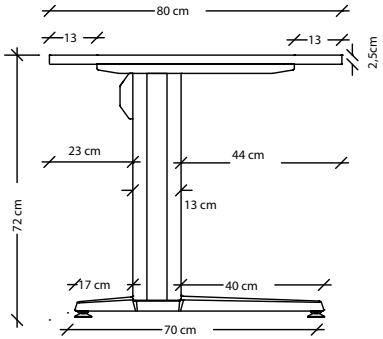

Höheneinstellbar

A-Serie 68–76 cm

Rundrohr Ø 4 cm

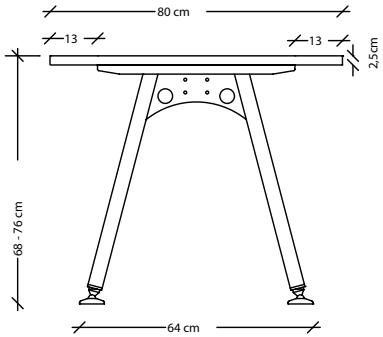

F-Serie 65–85 cm

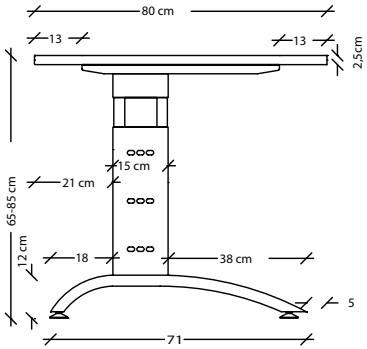

H-Serie 68–76 cm

H-Serie Mini Rundrohr Ø 6 cm

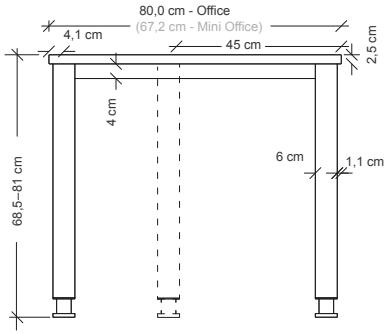

J-Serie 68–76 cm

Quadratrohr ☐ 6 cm

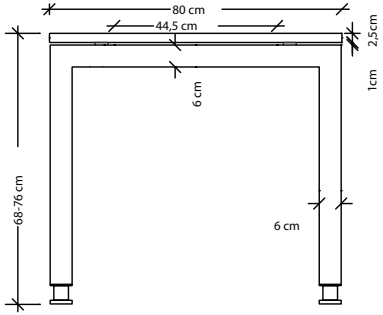

Höheneinstellbar

O-Serie 65–85 cm

O-Serie Mini

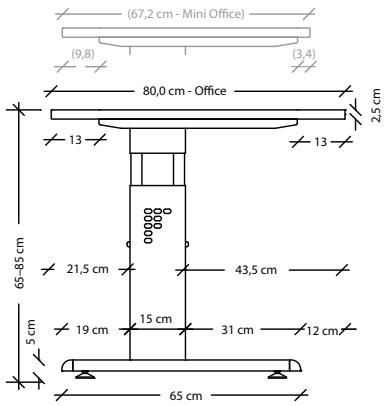

Q-Serie 68,5–83,5 cm

Q-Serie Mini Quadratrohr ☐ 6 cm

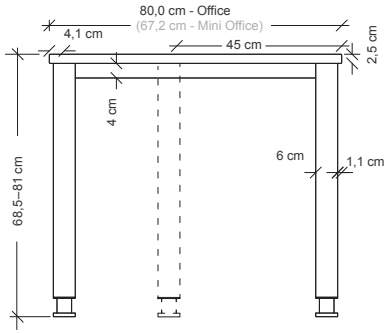

U-Serie 68–86 cm

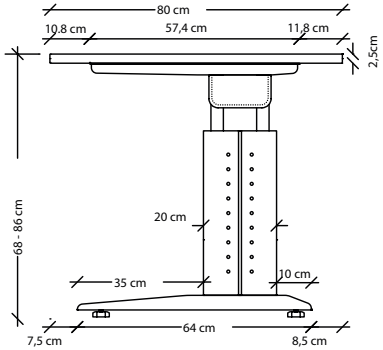

R-Serie 65–85 cm

Quadratrohr ☐ 5/4,6 cm

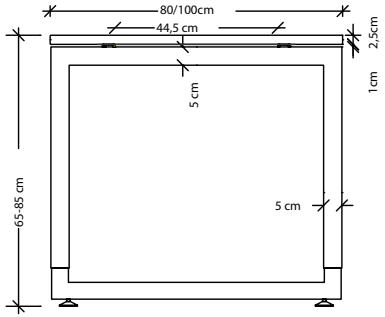

XB-Serie 65–85 cm

Rechteckrohr ☐ 6 cm

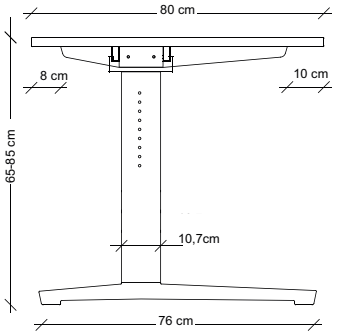

Y-Serie 68–82 cm

Rundrohr Ø 6 cm

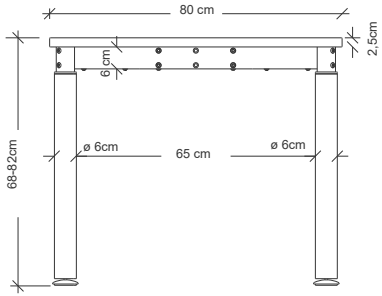

Z-Serie 68–82 cm

Rundrohr Ø 4 cm

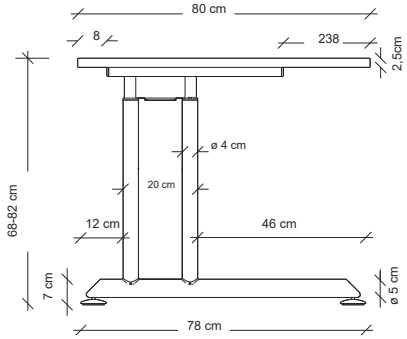

Tisch-Sideb.-Kombi

RSE-Serie 74–78 cm

Quadratrohr ☐ 5/4,6 cm

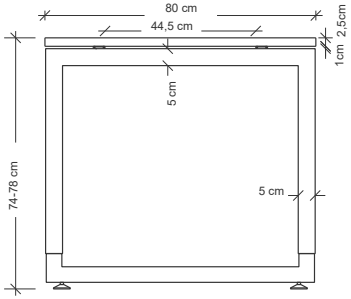

HSE-Serie 74–78 cm

Rundrohr Ø 6 cm

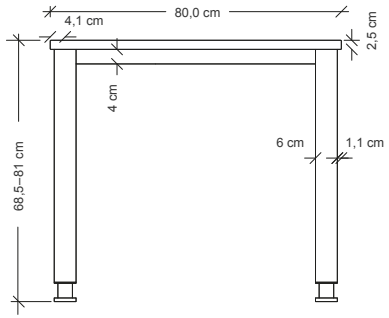

OSE -Serie 72/75/78 cm

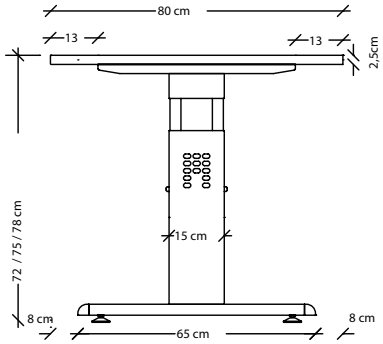

QSE-Serie 74–78 cm

Quadratrohr ☐ 6 cm

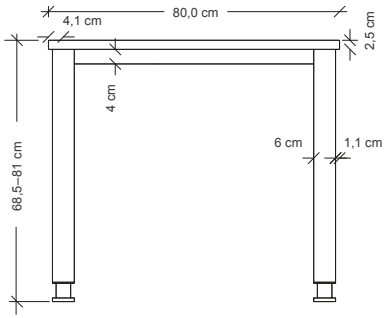

Sitz-Steh-Tisch

XMKA-Serie 70–120 cm

Rechtecksäule ▭ 9,5 x 6 cm

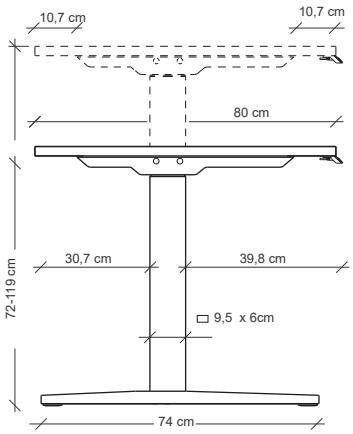

XDKB-Serie 64–129 cm

Rechtecksäule ▭ 9,5 x 6 cm

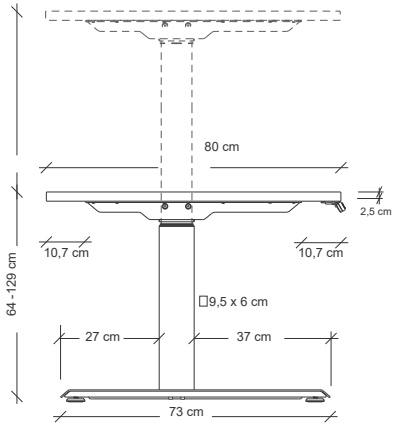

XDLB-Serie 63–127 cm

Rechtecksäule ▭ 8 x 5 cm

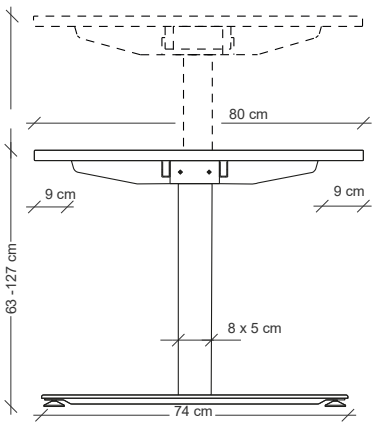

HD-Serie 75,5–125,5 cm

Quadratsäule ☐ 7 cm

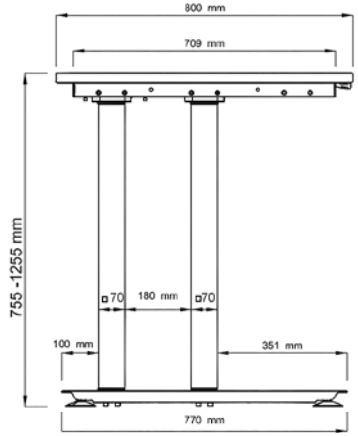

XMST-Serie 72–119 cm

Quadratsäule ☐ 7 cm

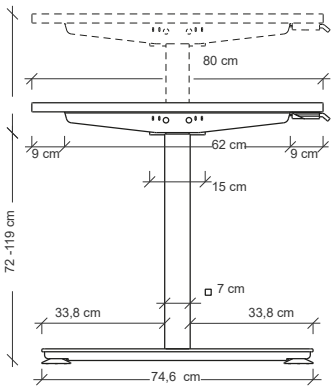

XDSM-Serie 63,5–128,5 cm

Quadratsäule ☐ 7 cm

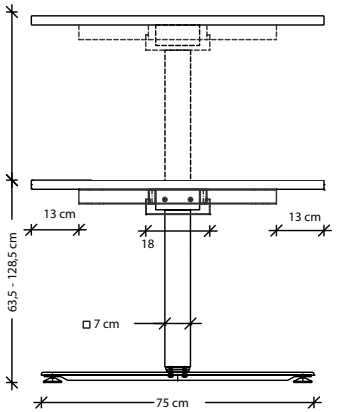

XBHM-Serie 65–130 cm

Rechtecksäule ▭ 10,7 x 6,7 cm

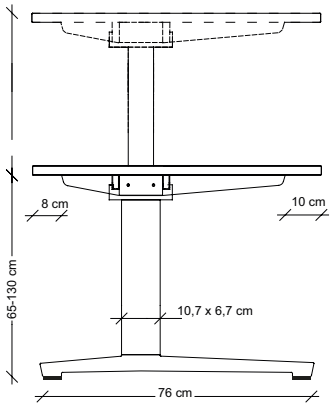

XMST6 Mini Office

72–119 cm

Quadratrohr □ 7 cm

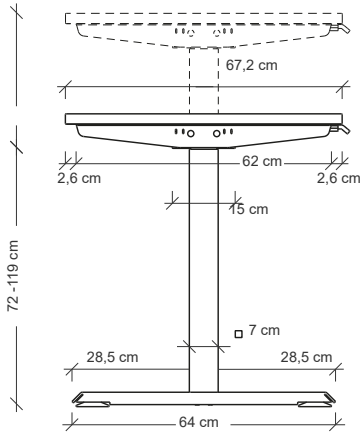

ALLGEMEINE GESCHÄFTSBEDINGUNGEN (LIEFER- UND ZAHLUNGSBEDINGUNGEN)

1. **Angebot.** Unsere Angebote sind grundsätzlich freibleibend.

2. **Abschluss.** Lieferungs- und Leistungsverträge kommen nur durch unsere schriftliche Bestätigung der Annahme des Auftrages zustande, bzw. durch Unterzeichnung des Lieferscheines vor Warenübernahme ab Auslieferungslager. Soweit die Auftragsbestätigung nicht ausdrücklich etwas anderes besagt, gelten diese Lieferungsbedingungen. Unsere Bedingungen haben Vorrang vor etwaigen Bedingungen des Bestellers. Das Einverständnis mit ihrer Geltung erklärt der Besteller durch widerspruchslose Hinnahme des Angebotes bzw. der Auftragsbestätigung. Wir behalten uns Änderungen der Produkte durch technische Weiterentwicklungen vor.

3. **Preise.** Unsere Preise verstehen sich, soweit nichts besonderes vereinbart ist, für Ware von normaler, handelsüblicher Beschaffenheit, einschließlich Verpackung ab Herstellerwerk oder ab Auslieferungslager zuzüglich der jeweils gültigen Mehrwertsteuer.

4. **Lieferzeit.** Unsere Angaben über die Lieferzeit verstehen sich ab Herstellerwerk. Sie sind unverbindlich. Ist die in der Auftragsbestätigung angegebene Lieferzeit – ungerechnet der Dauer einer durch uns nicht zu vertretenden, zeitweisen Unmöglichkeit – um die Hälfte überschritten, ist der Besteller berechtigt, nach Setzung einer angemessenen Nachfrist vom Vertrag zurückzutreten. Seine Berechtigung, Schadenersatz wegen Leistungsverzug zu verlangen, wird auf die Fälle einer vorsätzlichen oder grob fahrlässigen Vertragsverletzung beschränkt.

5. **Zahlung.** Zahlung ist erfolgt, wenn wir vorbehaltlos und in voller Höhe über den zu zahlenden Betrag zu verfügen in der Lage sind. Sofern keine besonderen Zahlungsbedingungen ausdrücklich vereinbart sind, gilt folgendes:
   Barzahlung mit Ziel ab Versandtag
   8 Tage mit 2 % Abzug
   30 Tage ohne Abzug.
   Wechselzahlungen sind grundsätzlich ausgeschlossen. Schecks nehmen wir nur an, wenn uns die Einlösung bedingungsgemäß rechtzeitig gewährleistet erscheint. Wir haften nicht für rechtzeitige Beförderung, Vorzeigung, Protest, Benachrichtigung und Zurückleitung, es sei denn, uns würde eine vorsätzliche oder grob fahrlässige Vertragsverletzung nachgewiesen. Werden die Zahlungsbedingungen nicht eingehalten oder hat sich nach unserer Meinung die Sicherheit einer Forderung verringert, so sind wir berechtigt, sofortige Barzahlung – gegebenenfalls im voraus – zu verlangen und bei Nichteinhaltung durch den Besteller von dem Vertrag zurückzutreten.

6. **Zahlungsverzug.** Während des Zahlungsverzuges trägt der Schuldner jede Gefahr für unsere volle Befriedigung. Bei Überschreitung der Zahlungsfrist sind für das Jahr Zinsen in Höhe von 5 Prozentpunkte über dem Basiszinssatz zu zahlen. Die Geltendmachung eines weiteren Schadens bleibt vorbehalten.

7. **Eigentumsvorbehalt.** Wie allgemein üblich, erfolgt jede Lieferung unter folgendem Eigentumsvorbehalt: Erst mit Erfüllung aller unserer im Zeitpunkt Ihrer Bezahlung der gelieferten Ware bestehenden Forderungen aus der Geschäftsverbindung mit Ihnen geht das Eigentum an der gelieferten Ware an Sie über. Im Rahmen des ordnungsgemäßen Geschäftsverkehrs sind Sie berechtigt, unter diesen Vorbehalt fallende Ware zu verarbeiten, umzubilden oder zu veräußern. Aus dem Weiterverkauf entstehende Forderungen, die Sie - vorbehaltlich unseres Widerrufs - einziehen können, werden hiermit sicherungshalber an uns abgetreten. Sollten Sie die Vorbehaltsware verarbeiten oder umbilden, so geschieht dies für uns als Hersteller, allerdings ohne Verpflichtung für uns auszulösen. Geht unser Eigentum hierdurch unter, so geht ersatzweise das Miteigentum an der neuen Sache an uns über. Übersteigt der Wert unserer Vorbehaltsware unsere Forderungen an Sie um mehr als 25 %, geben wir auf Ihr Verlangen nach unserer Wahl entsprechende Sicherheiten frei. Unter Eigentumsvorbehalt gelieferte Ware ist vom Kunden sachgemäß zu lagern sowie ordnungsgemäß gegen übliche Risiken zu versichern. Etwaige Versicherungsansprüche werden bereits jetzt an uns abgetreten. Wir haben ein nach Inhalt und Form umfassendes Informationsrecht zu allen Angelegenheiten des veränderten Eigentumsvorbehaltes und abgetretener Forderungen. Auf unser Verlangen ist der Käufer verpflichtet, die Abtretung an uns seinem Abnehmer bekannt zu geben.

8. **Mängel und Gewährleistung.** Geringe Abweichungen in den Abmessungen und der Ausführung berechtigen nicht zu Beanstandungen. Das Material, das zur Verarbeitung kommt, braucht mittlere Art und Güte nicht zu übersteigen. Das gleiche gilt für die Verarbeitung. Der Besteller hat, wenn er besondere Anforderungen stellen will, darauf in der Bestellung hinzuweisen, damit der Lieferant sich hierauf einstellen kann. Bei begründeter Beanstandung steht uns die Wahl zwischen Wandlung, Nachbesserung oder Ersatzlieferung frei. Die entsprechenden Kosten werden von uns getragen. Bei Fehlschlagen von Nachbesserung oder Ersatzlieferung ist der Besteller berechtigt, Herabsetzung der Vergütung oder Rückgängigmachung des Vertrages zu verlangen. Eine Berechtigung, Schadenersatz geltend zu machen, wird auf die Fälle beschränkt, in denen uns vorsätzliche oder grob fahrlässige Vertragsverletzung trifft. Bei Transportschäden hat der Käufer unverzüglich eine Tatbestandsaufnahme bei dem Frachtführer bzw. der zuständigen Stelle zu veranlassen und uns zu benachrichtigen. Es gelten die gesetzlichen Gewährleistungsfristen.

8.1 **Garantie.** Falls wir bei bestimmten Produkten gesondert eine Garantie ausloben, dann ist dies eine Funktionsgarantie, die folgendermaßen definiert ist: Innerhalb des Garantiezeitraums werden Ersatzteile gegen Rückgabe und Prüfung der beanstandeten Teile ohne Berechnung geliefert. Die Garantiezeit wird nicht durch eine erbrachte Garantieleistung unterbrochen. Die Garantie umfasst nicht die übliche Abnutzung bei Verschleißteilen (z. B. Rollen, Bezugstoffe, usw.). Ausgenommen von der Garantie sind auch Mängel,
   - die auf unsorgfältige Behandlung (z.B. Stoß-, Reißschäden),
   - die durch Nichtbeachten der Bedienungsanleitung,
   - die auf extreme klimatische Bedingungen (wie z. B. Hitze, Feuchtigkeit usw.) zurückzuführen sind.

   Bemessungsgrundlage der Garantie ist ein täglicher 8-Stunden Einsatz bei einer 5 Tage-Woche. Bei einer Verwendung des Produktes im Schichtbetrieb verkürzt sich die Garantiezeit entsprechend.

9. **Erfüllungsort und Gefahrenübergang.** Erfüllungsort für die Lieferung ist der Ort des Herstellerwerkes. Mit der Verladung im Herstellerwerk oder der Ablieferung an den Frachtenführer geht in jedem Fall – auch bei Verauslagen der Fracht oder Frachtvergütung durch uns – die Gefahr auf den Käufer über. Erfüllungsort für die Zahlung ist die Kasse unserer Firma.

10. **Urheberrecht.** Alle Daten, Lichtbilder und Grafiken genießen urheberrechtlichen Schutz. Vervielfältigungen oder Modifikationen sind nur mit schriftlicher Genehmigung der Gesellschaft erlaubt. Jede nicht genehmigte Bearbeitung, Vervielfältigung, Verbreitung und öffentliche Wiedergabe stellt einen Verstoß gegen die genannten rechtlichen Bestimmungen dar und kann verfolgt werden.

11. **Gerichtsstand.** Es besteht die örtliche Zuständigkeit des Amtsgerichtes 92318 Neumarkt bzw. Landgericht 90402 Nürnberg, und zwar auch für Scheck- und Wechselprozesse soweit kein ausschließlicher Gerichtsstand gesetzlich begründet ist.

12. Es gilt das deutsche Recht.

Stand 11/2019 Hammerbacher GmbH

NOTIZEN

DEKORÜBERSICHT

Die abgebildeten Dekore sind nicht bei allen Programmen verfügbar.
Foto- und drucktechnische Farbabweichungen der in dieser Broschüre abgebildeten Produkte im Original sind möglich.
Die Kanten sind stoßfest, die Beschichtung robust, kratzunempfindlich und beständig gegen haushaltsübliche Lösemittel.

3 = Ahorn

5 = Grau

6 = Buche

E = Eiche

N = Nussbaum

M = Beton

W = Weiß

G = Graphit

S = Silber

R = Asteiche

Stand 08/2021, Technische Änderungen vorbehalten! Druckfehler vorbehalten!

Wir sind der erste Büromöbelhersteller, der ausschließlich Büromöbel mit diesem Umweltstandard liefert!

FSC
www.fsc.org
FSC® C110576

Das Zeichen für verantwortungsvolle Waldwirtschaft